GREE
AIR CONDITIONER

Osuszacz

GDN16AH-K4E
GDN20AH-K4E
GDN24AH-K4E

INSTRUKCJA OBSŁUGI

INVERTER

Dziękujemy za wybór naszego klimatyzatora GREE. Przed przystąpieniem do montażu należy dokładnie zapoznać się z niniejszą instrukcją. Instrukcję należy przechowywać w bezpiecznym miejscu.

SPIS TREŚCI

Uwagi eksploatacyjne

Wybór lokalizacji.....2

Środki ostrożności 2

Nazwy części.....4

Instrukcja obsługi

Sposób obsługi.....5

Metody odprowadzenia skroplin 7

Konserwacja

Czyszczenie i konserwacja 8

Obsługa techniczna

Problemy techniczne 9

Długotrwałe przechowywanie..... 10

Schemat elektryczny..... 10

Specyfikacja techniczna 10

Urządzenie nie jest przeznaczone do użytkowania (włączając dzieci) przez osoby z obniżoną sprawnością psychofizyczną lub z brakiem wystarczającej wiedzy oraz doświadczenia,chyba że zapewni się odpowiedni nadzór lub przeszkolenie do obsługi urządzenia przez odpowiedzialne osoby dla zapewnienia bezpieczeństwa użytkowania.
Dzieciom powinno zapewnić się odpowiedni nadzór i uświadomić, że urządzenie nie jest przeznaczone dla zabawy.

Oznaczenie to wskazuje, że tego produktu nie należy wyrzucać razem z innymi odpadami gospodarstwa domowego w całej UE. Aby uniknąć szkodliwego wpływu na środowisko naturalne i zdrowie ludzi wskutek niekontrolowanej utylizacji odpadów, należy urządzenie poddać recyklingowi dla ponownego wykorzystywania materiałów. Aby oddać zużyte urządzenie, należy skorzystać z systemów zbiórki sprzętu lub skontaktować się z punktem sprzedaży, w którym produkt został zakupiony. Mogą przyjmować ten produkt dla bezpiecznego recyklingu środowiska naturalnego.

Wybór lokalizacji

- Praca osuszacza może mieć mały lub żaden efekt jeśli używać go będziemy w piwnicy, zamkniętym magazynie, toalecie, gdzie nie ma cyrkulacji powietrza.
- Osuszacz jest przeznaczony wyłącznie do pomieszczeń mieszkalnych. Ten model nie powinien być użytkowany w przemysłowych zastosowaniach.
- Umieść osuszacz na płaskiej podłodze, która zapewni stabilną podstawę dla niego i dla niezbędnej obsługi.
- Pozostaw przynajmniej 30-50cm wolnej przestrzeni ze wszystkich stron urządzenia dla zapewnienia dobrej cyrkulacji powietrza.
- Umieść osuszacz w pomieszczeniu gdzie temperatura nie spada poniżej 5 C i nie jest większa niż 35 C
- Utrzymuj wlot / wylot powietrza z osuszacza w czystości i nie blokuj go żadnymi przedmiotami.
- Nie używaj osuszacza w łazience.
- Unikaj bezpośredniego oddziaływania światła słonecznego.
- Osuszacz powinien być uruchamiany tylko w zamkniętym pomieszczeniu dla najlepszej wydajności.
- Zamykaj drzwi i okna na przed włączeniem urządzenia.

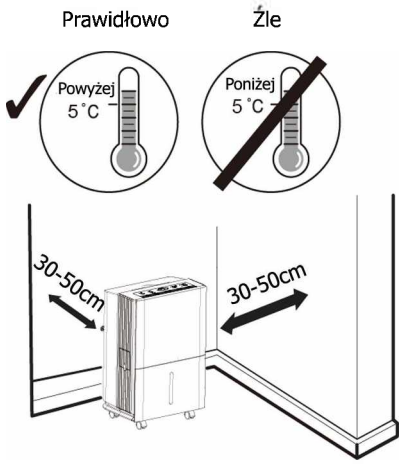

Uwaga:

- Osuszacz posiada kółka pomocne przy przestawianiu, ale powinień być przesuwany wyłącznie po gładkiej, płaskiej powierzchni. Nie przeciągaj osuszacza po dywanie lub nad przedmiotami leżącymi na podłodze. W przeciwnym razie woda może wylać się z pojemnika lub osuszacz może utknąć przez leżące na podłodze przedmioty.

Środki ostrożności

- Urządzenie nie jest przeznaczone do użytkowania (włączając dzieci) przez osoby z obniżoną sprawnością psychofizyczną lub z brakiem wystarczającej wiedzy oraz doświadczenia, chyba że zapewni się odpowiedni nadzór lub przeszkolenie do obsługi urządzenia przez odpowiedzialne osoby dla zapewnienia bezpieczeństwa użytkowania.
- Dzieciom powinno zapewnić się odpowiedni nadzór i uświadomić, że osuszacz nie jest przeznaczony dla zabawy.
- Zawsze włączaj urządzenie do zasilania o parametrach takich samych jak podano na tabliczce znamionowej urządzenia.
- Nie używaj tego urządzenia z uszkodzonym kablem zasilania lub wtyczką
- Jeśli urządzenie uległo awarii lub mechanicznemu uszkodzeniu skontaktuj się z serwisem w celu sprawdzenia poprawności działania urządzenia.
- Upewnij się, że osuszacz jest prawidłowo podłączony przed włączeniem przycisku zasilania. Nigdy nie przechylaj ani nie odwracaj do góry nogami urządzenia podczas jego pracy.
- Do włączenia urządzenia używaj wyłącznie przycisku na panelu sterownika.
- Nigdy nie wyłączaj wtyczki zasilania osuszacza podczas jego pracy. Może to spowodować uszkodzenie obwodów elektronicznych.
- Wyłącz zasilanie i odłącz wtyczkę z gniazdka, kiedy urządzenie nie jest używane lub przed jego czyszczeniem.
- Aby zapobiec przypadkowemu wyłączeniu nigdy nie używaj przedłużaczy ani rozgałęźników do zasilania urządzenia.

Środki ostrożności

- Ten produkt jest przeznaczony wyłącznie do domowego użytku.
- Nie zostawiaj osuszacza wystawionego na bezpośrednie działanie promieni słonecznych.
- Zawsze stawiaj urządzenie w pozycji pionowej, aby zapobiec jego uszkodzeniu.
- Nigdy nie umieszczaj na górnej obudowie osuszacza i nie zasłaniaj wylotu powietrza żadnymi ubraniami ani przedmiotami, gdy osuszacz jest podłączony do zasilania i używany.
- Nie umieszczaj urządzenia w pobliżu zasłon lub zbyt blisko ścian i mebli.
- Używanie części lub akcesoriów innych niż zalecane przez producenta czy dystrybutora urządzeń może spowodować powodować ryzyko awarii lub być szkodliwe dla zdrowia.
- Zapewnij odpowiednią ilość swobodnego miejsca przy wylocie ciepłego powietrza z kratki wywiewnej i upewnij się, że nic nie zasłania wylotu powietrza.
- Naprawa powinna być powierzona tylko specjalistycznemu serwisowi.
- Dzieci i osoby niepełnosprawne nie mogą korzystać z urządzenia bez nadzoru.
- Nie pozwól dzieciom traktować tego urządzenia jako zabawkę i nie pozwól na wspinanie się na osuszacz.
- Nie umieszczaj osuszacza pod ociekającymi przedmiotami.
- Osuszacz posiada funkcję pamięci ustawień. Kiedy nikt nie troszczy się się o urządzenie, należy je wyłączyć i wyjąć wtyczkę z gniazdka.
- Urządzenia nie należy instalować w pralni.
- Urządzenie musi być ustawione tak, żeby wtyczka zasilania była dostępna.
- Urządzenie należy zainstalować zgodnie z krajowymi przepisami dotyczącymi instalacji elektrycznych.
- Urządzenia nie wolno naprawiać lub demontować samodzielnie.
- Uszkodzony przewód zasilający musi być wymienione przez elektryka na nowy.
- Jeśli występują nienormalne warunki pracy (np. zapach spalenizny, nietypowy hałas), należy odłączyć zasilanie urządzenia i skontaktować się niezwłocznie z Serwisem.

Nazwy części

Z przodu

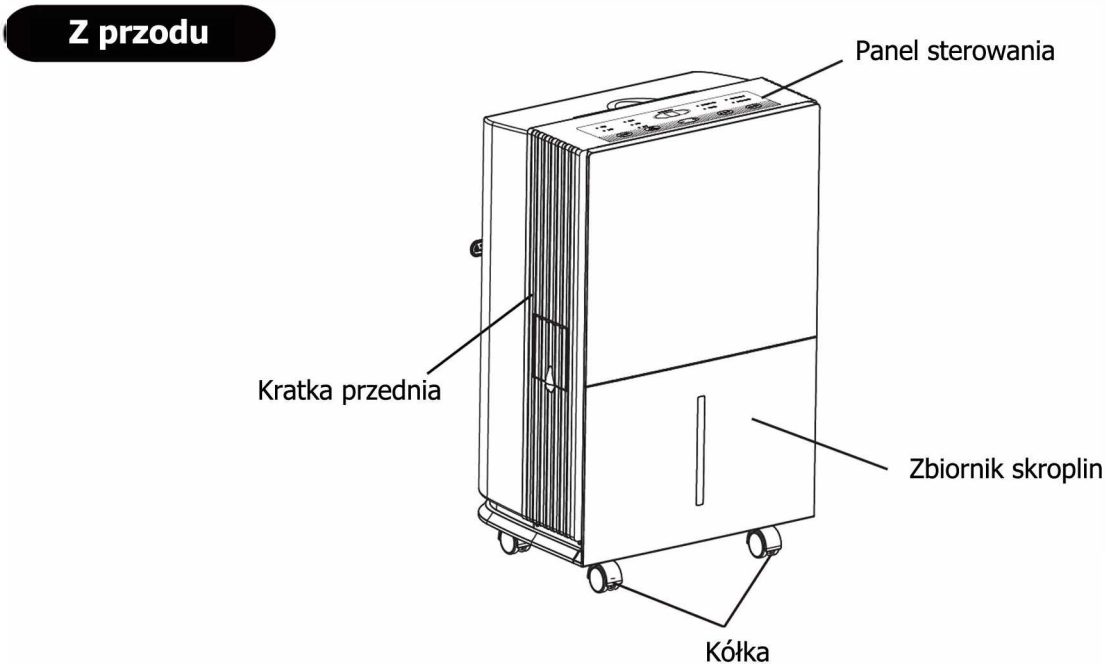

Z tyłu

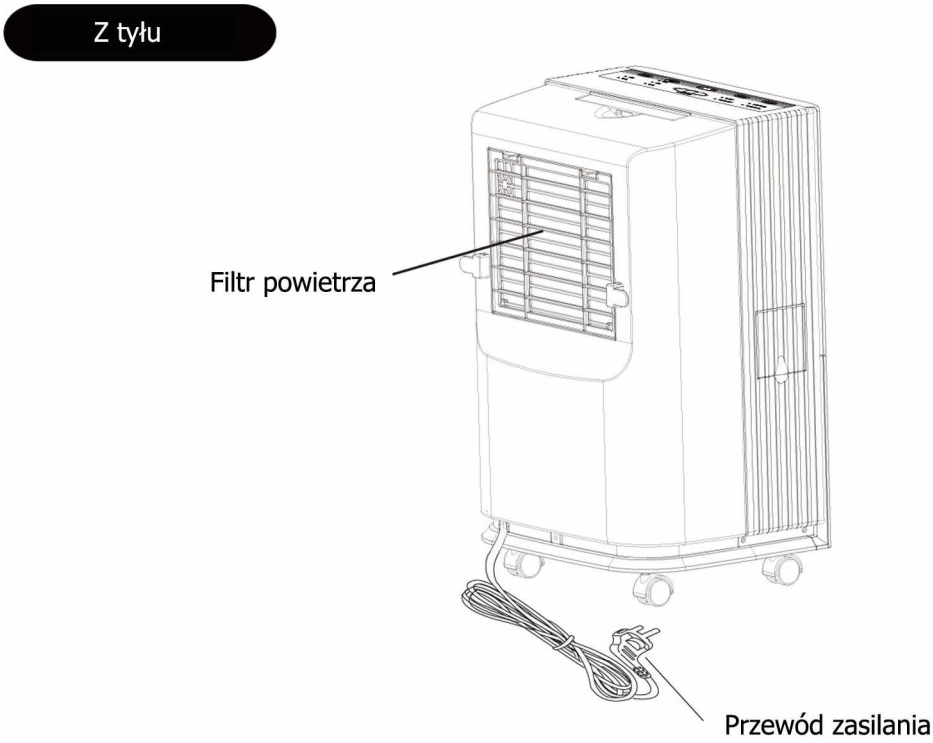

Sposób obsługi

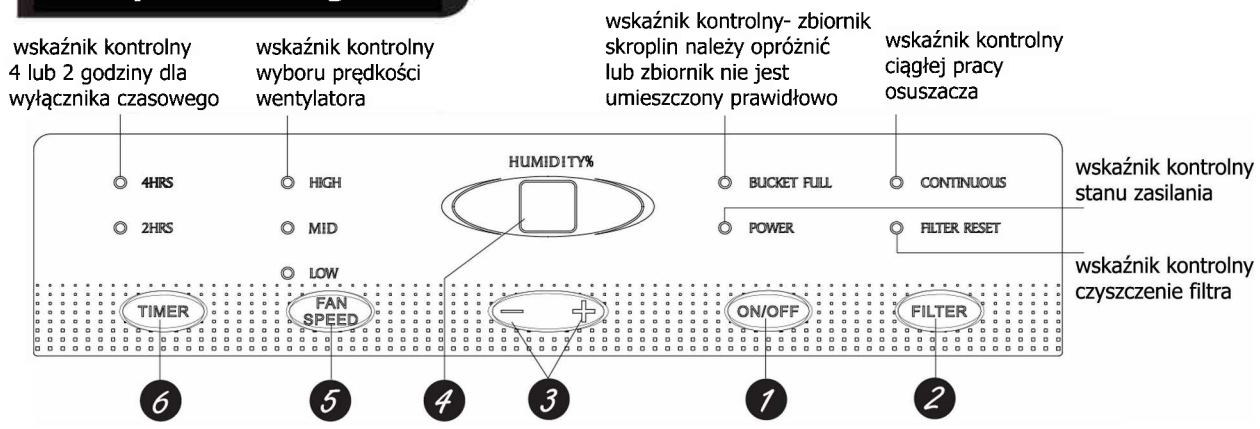

- Pojemnik skroplin musi być prawidłowo zainstalowany aby osuszacz mógł działać.
- Nie wolno wyjmować pojemnika podczas pracy urządzenia.
- Jeśli chcesz użyć wężyka spustowego do spuszczania wody z niego, zainstaluj wężyk elastyczny zgodnie z sekcją "Metody odprowadzenia skroplin".
- Po każdym efektywnym naciśnięciu przycisku na panelu sterowania będzie słychać dźwięk "beep".
- Po podłączeniu zasilania wskaźnik stanu zasilania na panelu sterowania będzie się świecił i będzie słychać jednocześnie dźwięk "beep" z osuszacza.

Podstawowe funkcje przycisków

1 Przycisk ON/OFF

Włączanie i wyłączanie osuszacza.

2 Przycisk FILTER

Po 250 godzinach pracy osuszacza wskaźnik kontrolny **„FILTER RESET "** zaświeci się aby przypomnieć,o konieczności wyczyszczenia filtra powietrza. Należy wyjąć filtr i wyczyścić go. Po założeniu filtra nacisnąć przycisk **FILTER**. Wskaźnik kontrolny **FILTER RESET** zgaśnie. Więcej informacji w części instrukcji „Czyszczenie i konserwacja".

3 Przyciski ustawiania poziomu wilgotności „ - " i „ + "

Poziom wilgotności może być ustawiany w zakresie 80% RH (wilgotności względnej) do 35% RH (wilgotności względnej) z regulacją co 5% lub jako **CO** dla ciągłej pracy osuszacza.
Uwaga: Jeśli jest wybrany tryb pracy **CO** (ciągłej), osuszacz pracuje w trybie ciągłym, aż do osiągnięcia max.poziomu osuszania jeśli zastosowano wężyk do skroplin lub do max. napełnienia zbiornika skroplin.
Dla osuszenia powietrza naciśnij przycisk „-" na panelu sterownika i ustaw niższą wartość wilgotności (%). Gdy nie chcemy, aby powietrze było zbyt suche naciśnij przycisk „+" na panelu i ustaw wyższą wartość wilgotności RH (%) Przy pierwszym uruchomieniu osuszacza, ustaw poziom wilgotności pomiędzy 45%-50%. Pozostaw osuszacz włączony na 24 godziny, aby osiągnąć założony poziom wilgotności.Jeżeli ciągle poziom wilgotności jest zbyt wysoki, ustaw poziom wilgotności (%) na niższy lub wybierz tryb pracy **CO** (ciągły) dla osiągnięcia pożądanego efektu.
Urządzenie posiada 3 minutowe opóźnienie działania z uwagi na wbudowane systemy do ochrony obwodu. Aby przedłużyć żywotność sprężarki , sprężarka nie uruchomi się, dopóki od ostatniego włączenia urządzenia nie minęło 3 minuty.

4 **Wyświetlacz LCD**
Pokazuje ustawiony % wilgotności po ustawieniu przyciskami „-" lub „+" oczekiwanego poziomu wilgotności, pokazuje też aktualny poziom wilgotności w pomieszczeniu (z dokładnością +/-5%)

5 **Przycisk FAN SPEED**
Przycisk wyboru prędkości wentylatora steruje prędkością wentylatora. Wciśnij, aby wybrać prędkość wysoką (HIGH), średnią (MID) lub niską (LOW). Ustawienie prędkości na HIGH oznacza maksymalną wydajność osuszania. Kiedy wilgotność w pomieszczeniu zostanie obniżona i wolimy cichszą pracę urządzenia należy ustawić prędkość wentylatora na MID lub LOW.

6 **Przycisk TIMER.**
Podczas pracy osuszacza naciśnij przycisk TIMER aby ustawić automatycznie wyłączenie urządzenia za 2 lub 4 godziny.

Pozostałe parametry

1 **Wskaźnik kontrolny - „BUCKET FULL"**
Świeci się kiedy zbiornik skroplin kiedy jest pełny i należy go opróżnić lub kiedy zbiornik jest wyciągnięty lub umieszczony w niewłaściwy sposób w osuszaczu.

2 **Alarm**
Jeśli zbiornik skroplin jest pełny lub wyciągnięty na dłużej niż 3 minuty usłyszymy alarm dźwiękowy przez 10 sekund, aby przypomnieć o potrzebie opróżnienia zbiornika i jego ponownego włożenia do urządzenia.

3 **Automatyczne wyłączenie.**
Wyłącznik poziomu wody wyłączy osuszacz, jeśli zbiornik skroplin jest pełen lub jeśli zbiornik jest wyciągnięty lub jest włożony do urządzenia w niewłaściwy sposób.

4 **Automatyczne odszranianie.**
W przypadku oszronienia wężownicy parownika, praca sprężarki zoostanie zatrzymana, tylko wentylator będzie kontunuował działanie aż do zaniku oszronienia.

5 **Przerwa w zasilaniu.**
W przypadku przerwy lub awarii zasilania osuszacz automatycznie powróci do pracy po przywróceniu zasilania z ostatnimi ustawieniami sprzed awarii.

Metody odprowadzenia skroplin

Opcja 1 Użycie zbiornika skroplin

1. Kiedy zbiornik jest wyciągnięty urządzenie wyłącza się. Opróżnij zbiornik i zamontuj z powrotem.

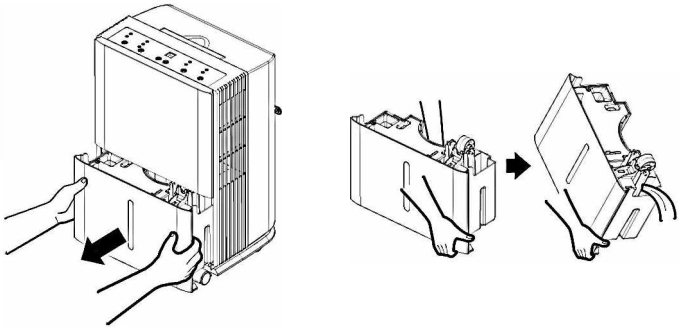

UWAGA: podtrzymuj zbiornik obiema rękami podczas opróżniania.

WAŻNE: Nie używaj wężyka skroplin jeśli używasz jednocześnie zbiornika na skropliny. Kiedy wężyk będzie podłączony, woda będzie wypływać poprzez niego prosto na podłogę zamiast do zbiornika skroplin.

UWAGI:

- Nie usuwaj zbiornika na skropliny podczas pracy osuszacza lub chwilę po zatrzymaniu. Może to spowodować kapanie skroplin z tacki ociekowej osuszacza.
- Zbiornik skroplin musi być umieszczony we właściwym miejscu i solidnie osadzony w osuszaczu, aby urządzenie uruchomiło się.

Opcja 2 Użycie wężyka skroplin

Woda może być automatycznie opróżniana np. do kratki odpływowej w podłodze za pomocą wężyka skroplin o średnicy 14mm i odpowiedniej długości (nie załączony w komplecie)

1. Wyjmij zbiornik skroplin z osuszacza.
2. Wyjmij gumowy korek spustowy z króćca wylotu skroplin.
3. Nasuń końcówkę wężyka odpowiedniej długości na końcówkę wylotu skroplin.

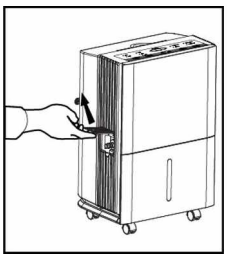

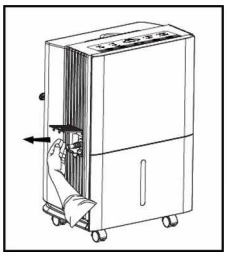

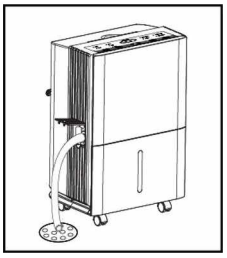

Uwaga: Należy starannie przechowywać gumowy korek spustowy. Jeśli nie będziemy korzystać z tej opcji, aby zapobiec niekontrolowanemu wypływowi wody ze zbiornika, upewnij się, że korek gumowy został solidnie włożony z powrotem do otworu odpływowego przed uruchomieniem urządzenia.

Poziom wody

1. Osuszacz wyłączy się automatycznie kiedy zbiornik skroplin jest pełny lub kiedy zbiornik jest wyciągnięty lub włożony do osuszacza w nieprawidłowy sposób.
2. Zbiornik na skropliny musi zostać umieszczony we właściwej pozycji dla prawidłowej pracy osuszacza. Na panelu sterowania zaświeci się lampka w przypadku niewłaściwego umieszczenia zbiornika w osuszaczu.

Czyszczenie i konserwacja

- Wyłącz osuszacz i wyciągnij wtyczkę zasilania z gniazdka przed rozpoczęciem czyszczenia. W przeciwnym razie to może doprowadzić do porażenia prądem.
- Nie myć osuszacza wodą, gdyż może to doprowadzić do porażenia prądem.
- Nie należy używać lotnych substancji (takich jak rozcieńczalnik lub benzyna) do czyszczenia osuszacza. W przeciwnym razie może to spowodować uszkodzenie wygląd urządzenia.

1.Kratka wylotu powietrza i obudowa.

Czyszczenie obudowy:
W przpadku małych zabrudzeń użyj miękkiego ręcznika do wytarcia z kurzu. W przypadku sinego zabrudzenia użyj szmatki nasączonej wodą i łagodnego detergentu.
Nie używaj wybielaczy czy materiałów ściernych do czyszczenia.
Czyszczenie kratki wylotu powietrza:
użyj odkurzacza lub szczotki.

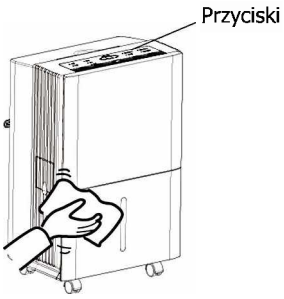

2.Pojemnik na skropliny

Czyszczenie:
Co kilka tygodni wyczyść zbiornik na skropliny aby zabezpieczyć go przed rozwojem pleśni czy bakterii. Częściowo wypełnij zbiornik czystą wodą i dodaj łagodnego detergentu. Wyczyść cały zbiornik, opróżnij z wody i przepłukaj.
Uwaga: Nie używaj zmywarki do czyszczenia zbiornika na skropliny.

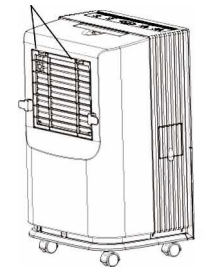

3.Filtr powietrza

Filtr powietrza za kratką wlotu powietrza powinien być sprawdzany i czyszczony co 250 godzin pracy lub częściej jeśli to konieczne. Po 250 godzinach pracy wskaźnik kontrolny FILTER RESET na panelu sterowania zaświeci się dla przypomnienia o konieczności wyczyszczenia filtra. Wyciągnij filtr i wyczyść go. Umieść następnie filtr na swoim miejscu i wciśnij przycisk FILTER na panelu aby zresetować świecenie wskaźnika kontrolnego FILTER RESET.
Wyciąganie:
1. Naciśnij z obu stron kratki powietrza i wyciągnij kratkę wzdłuż kierunku strzałki w górę.
2. Zdejmij filtr z środkowych zapinek, następnie oddziel filtr od górnych zapinek, a następnie wyciągnij filtr.

Czyszczenie:
Wyczyść filtr w ciepłej wodzie z mydłem. Opłukaj go i pozwól, aby wyschnął w zacienionym miejscu przed włożeniem go z powrotem.
Uwaga: Nie wkładaj filtra do zmywarki automatycznej.

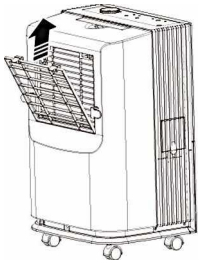

Uwaga:
- Nie włączaj osuszacza bez filtra gdyż kurz i brud może zablokować przepływ powietrza i obniżyć wydajność osuszacza.
- Nie susz filtra powietrza za pomocą otwartego ognia lub elektrycznej suszarki do włosów. W przeciwnym razie filtr powietrza może ulec odkształceniu lub zapalić się.

Problemy techniczne

Problem	Prawdopodobna przyczyna	Sposób rozwiązania problemu
Osuszacz nie uruchamia się	Osuszacz nie jest podłączony do zasilania.	• Upewnij się, że wtyczka zasilania od osuszacza jest prawidłowo włożona do gniazdka.
	Osuszacz osiągnął ustawiony poziom osuszania lub zbiornik na skropliny jest pełny.	• Osuszacz automatycznie wyłącza się kiedy osiagnie którykolwiek z tych warunków. Zmień poziom osuszania na niższy lub opróżnij zbiornik skroplin.
	Zbiornik na skropliny jest w niewłaściwej pozycji.	• Zbiornik na skropliny musi być zamontowany i dokładnie osadzony aby osuszacz pracował.
	Awaria zasilania.	• Osuszacz ma zabezpieczenie czasowe (do 3 minut) aby zabezpieczyć sprężarkę przed przeciążeniem. Z tego powodu jednostka może normalnie uruchomić się po 3 minutach od jej włączenia.
Słaba wydajność osuszacza	Nie było wystarczająco czasu do usunięcia wilgoci.	• Po pierwszym uruchomieniu włącz i pozostaw osuszacz na 24 godz. dla utrzymania pożądanego osuszania.
	Przepływ powietrza jest zablokowany.	• Upewnij się, że nie ma żadnych zasłon, mebli blokujących dostęp powietrza z przodu i z tyłu urządzenia. Zobacz na str. 6 instrukcji.
	Brudny filtr.	• Zobacz w instrukcji „ Czyszczenie filtra"
	Ustawienie wilgotności na panelu sterowania jest niewystarczające	• Wciśnij na panelu przycisk „-" i ustaw najniższą wartość (%) lub **CO** (tryb pracy ciągłej) dla maksymalnego osuszania.
	Drzwi i okna zostały niedokładnie zamknięte.	• Sprawdź czy drzwi, okna są szczelnie pozamykane podczas pracy osuszacza.
	Z suszących się ubrań na suszarce woda jest wydmuchiwana na pomieszczenie.	• Zainstaluj osuszacz z dala od suszarki. Jeżeli warunki pozwalają ubrania na suszarce powinny być suszone na zewnątrz.
	Temperatura w pomieszczeniu jest zbyt niska.	• Usuwanie wilgoci z powietrza jest najlepsze przy wyższej temperaturze w pomieszczeniu. Osuszacze GREE są zaprojektowane do działania w temperaturze wyższej niż 5°C
Zbyt intensywna praca osuszacza	Powierzchnia do osuszenia jest zbyt duża.	• Wydajność Twojego osuszacza może nie być odpowiednia.
	Drzwi i okna są otwarte.	• Zamknij wszystkie drzwi i okna wychodzące na zewnątrz.
Oszronienie wężownicy parownika	Osuszacz był włączony niedawno lub temperatura w pomieszczeniu jest poniżej 5°C	• To normalny stan. Oszronienie zwykle znika po 60 min. Zobacz sekcję w instrukcji „ Automatyczne odszranianie"
Ustawienia nie mogą być zmienione	Sprężarka nie pracuje i tylko wentylator automatycznie będzie kontynuował pracę przez 3 minuty przy stałych ustawieniach	• To normalny stan. Poczekaj około 3 minut i ustaw zamierzone parametry
Szum wentylatora	Powietrze przechodzi przez osuszacz.	• To normalny stan.
Woda na podłodze	Wężyk skroplin może być obluzowany.	• Sprawdź podłączenie wężyka skroplin. Zobacz w instrukcji „ Metody odprowadzenia skroplin"
	Chemy używać pojemnik na skropliny, ale zamontowany jest wężyk.	• Rozłącz wężyk skroplin jeśli chcesz używać tylko pojemnika na skropliny. Zobacz w instrukcji „ Metody odprowadzenia skroplin"

Długotrwałe przechowywanie

Na zakończenie sezonu lub gdy planujemy nie używać urządzeia przez dłuższy okres czasu, zalecamy wykonanie poniższych czynności:

- Opróżnić wodę ze zbiornika skroplin. Jeśli używaliśmy wężyka skroplin należy rozłączyć go.
- Odłączyć wtyczkę z gniazdka elektrycznego, zwinąć kabel zasilania.
- Przechowywać osuszacz w pozycji pionowej, w chłodnym i suchym miejscu.

Schemat elektryczny

Ze względu na stały postęp prac nad udoskonalaniem urządzeń, Producent zastrzega możliwość zmiany schematu elektrycznego bez powiadomienia. Prosimy o sprawdzenie modelu i zapoznanie się z poniższym schematem w razie potrzeby.

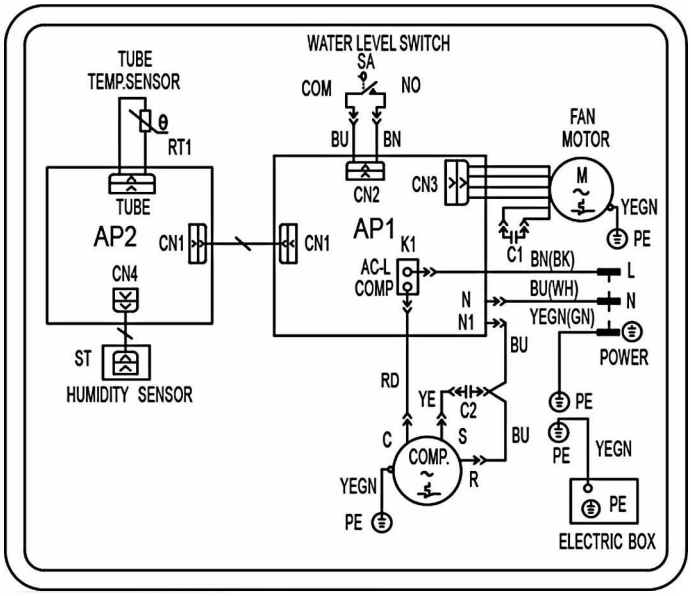

GDN16AH-K4EBB1C
GDN20AH-K4EBB1C
GDN24AH-K4EBB1C

Specyfikacja techniczna

Model	GDN16AH-K4EBB1C	GDN20AH-K4EBB1C	GDN24AH-K4EBB1C
Napięcie znamionowe	220-240V ~		
Częstotliwość	50Hz		
Pobór mocy	300W	330W	330W
Wydajność osuszania	16l/dobę	20l/dobę	24l/dobę
Poziom mocy akustycznej	55dB(A)	55dB(A)	57dB(A)
Zakres pracy temp.	5°C ~ 35°C		
Ciężar	15kg	15.5kg	16kg
Pojemność zbiornika	4.6l (automatyczne zatrzymanie przy około 4.0l)		

GREE

GREE ELECTRIC APPLIANCES, INC. OF ZHUHAI
http://www.gree.pl

INSTRUKCJA OBSŁUGI

wersja 01.2016

Ze względu na stały postęp prac nad udoskonalaniem technologii wykorzystywanych w produkcji urządzeń, producent zastrzega sobie prawo zmian w szczegółach technicznych rozwiązań wykorzystywanych w klimatyzatorze bez powiadomienia.