GREE
SYSTEMY KLIMATYZACJI

Instrukcja obsługi i montażu

KLIMATYZATOR PRZENOŚNY

SHINY

GPH12AL-K5NNA3A

Dziękujemy za wybór naszego klimatyzatora GREE. Przed przystąpieniem do montażu należy dokładnie zapoznać się z niniejszą instrukcją. Instrukcję należy przechowywać w bezpiecznym miejscu.

GREE ELECTRIC APPLIANCES, INC. OF ZHUHAI

Spis treści

- Środki ostrożności 1
- Uwagi dotyczące bezpieczeństwa 3
- Środowisko pracy 4
- Nazwy części..... 5
- Wprowadzenie do obsługi panelu sterowania..... 6
- Użytkowanie klimatyzatora 8
- Obsługa sterownika bezprzewodowego..... 10
- Czyszczenie i konserwacja..... 17
- Analiza nieprawidłowego działania..... 18
- Środki ostrożności przy montażu 21
- Przygotowanie do instalacji 22
- Montaż zaczepu przewodu..... 23
- Usuwanie zgromadzonych skroplin..... 24
- Montaż w oknie angielskim typu Sash (opcjonalnie)..... 27
- Montaż i demontaż rury odprowadzającej ciepło..... 33
- Podręcznik specjalisty..... 37

Urządzenie nie jest przeznaczone do użytkowania (włączając dzieci) przez osoby z obniżoną sprawnością psychofizyczną lub z brakiem wystarczającej wiedzy oraz doświadczenia,chyba że zapewni się odpowiedni nadzór lub przeszkolenie do obsługi urządzenia przez odpowiedzialne osoby dla zapewnienia bezpieczeństwa użytkowania.
Dzieciom powinno zapewnić się odpowiedni nadzór i uświadomić, że urządzenie nie jest przeznaczone dla zabawy.

1) Pasmo (a) częstotliwości, w których działają urządzenia radiowe: 2400 MHz - 2483,5 MHz
2) Maksymalna moc na częstotliwości radiowej przesyłana w paśmie (-ach) częstotliwości, w którym działa sprzęt radiowy: 20 dBm

Oznaczenie to wskazuje, że tego produktu nie należy wyrzucać razem z innymi odpadami gospodarstwa domowego w całej UE. Aby uniknąć szkodliwego wpływu na środowisko naturalne i zdrowie ludzi wskutek niekontrolowanej utylizacji odpadów, należy urządzenie poddać recyklingowi dla ponownego wykorzystywania materiałów. Aby oddać zużyte urządzenie, należy skorzystać z systemów zbiórki sprzętu lub skontaktować się z punktem sprzedaży, w którym produkt został zakupiony. Mogą przyjmować ten produkt dla bezpiecznego recyklingu środowiska naturalnego.
R290: 3

Środki ostrożności

Objaśnienie symboli

DANGER **ZABRONIONE:** Ten znak wskazuje, że czynność jest zabroniona. Niewłaściwa obsługa może spowodować poważne obrażenia lub śmierć ludzi.

WARNING **OSTRZEŻENIE:** Jeśli nie przestrzegasz ściśle zaleceń, może to spowodować poważne uszkodzenie urządzenia lub ludzi.

CAUTION **UWAGA:** Jeśli nie przestrzegasz ściśle zaleceń, może to spowodować niewielkie lub średnie uszkodzenie jednostki lub ludzi.

NOTICE **ZALECENIA:**
Znak ten wskazuje, że pewne zasady muszą być przestrzegane. Nieprawidłowa obsługa może spowodować obrażenia osób lub mienia.

Wskazuje zagrożenie, któremu przypisano słowo ostrzegawcze OSTRZEŻENIE lub UWAGA.

Uwagi bezpieczeństwa

Producent nie będzie ponosił odpowiedzialności w przypadku uszkodzenia ciała lub utraty mienia z następujących przyczyn.

1. Zniszczenie produktu z powodu niewłaściwego użycia lub nieodpowiedniego obchodzenia się z produktem;
2. Nieautoryzowane naprawy lub konserwacje lub używanie produktu z innymi akcesoriami niż fabryczne nie przestrzegając instrukcji producenta;
3. Po weryfikacji wady produktu, która okaże sie bezpośrednio spowodowana obecnością w pomieszczeniu gazów i innych substancji lotnych o właściwościach korozyjnych;
4. Po weryfikacji wady wynikającej z nieprawidłowego obchodzenia się z produktem podczas jego transportu;
5. Obsługa, naprawa, serwisowanie urządzenia bez przestrzegania instrukcji obsługi lub powiązanych z tymi czynnościami odpowiednich przepisów, w tym przepisów bezpieczeństwa;
6. Po weryfikacji, gdy problem lub spór jest spowodowany wadą jakościową lub nieprawidłowym działaniem podzespołów i akcesoriów w tym urządzeniu a wyprodukowanych przez innych producentów;
7. Szkód powstałych w wyniku klęsk żywiołowych, nieodpowienich warunków użytkowania lub siły wyższej.

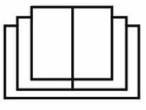

Uwaga

Urządzenie napełnione czynnikiem R290 (grupa bezpieczeństwa wg klasyfikacji ASHRAE (2013) - A3.

Przed zainstalowaniem i korzystaniem z urządzenia, należy najpierw przeczytać instrukcję obsługi i montażu.

Przed naprawą urządzenia, należy najpierw zapoznać się z instrukcją użytkowania.

CZYNNIK CHŁODNICZY

- Aby zrealizować działanie tego nowoczesnego klimatyzatora, specjalny czynnik chłodniczy krąży w systemie. Zastosowanym czynnikiem chłodniczym jest tu R290. Ten czynnik chłodniczy należy do kategorii czynników chłodniczych palnych, (wg. ASHRAE jest to klasa A3) i jest bezwonny. Czynnik R290 w praktyce dla Użytkownika nie stanowi zagrożenia, pod warunkiem zastosowania się do wytycznych montażowych podanych poniżej.
- W porównaniu do typowych czynników chłodniczych, R290 charakteryzuje się wieloma zaletami względem środowiska. Jego potencjał tworzenia efektu cieplarnianego (GWP) jest bardzo niski w stosunku do innych substancji zubożających warstwę ozonową. Czynnik chłodniczy R290 posiada bardzo dobre właściwości termodynamiczne, które prowadzą do bardzo dużej efektywności energetycznej i z tego powodu potrzebna jest jego mniejsza ilość do napełnienia urządzenia w porównaniu np. do czynnika R410A.
- Należy zapoznać się z tabliczką znamionową urządzenia dla sprawdzenia ilości napełnienia czynnikiem R290.

OSTRZEŻENIE:

- Urządzenie wypełnione łatwopalnym gazem R290.
- Urządzenie powinno być zainstalowane, obsługiwane i przechowywane w pomieszczeniu o powierzchni podłogi większej niż 15m^2.
- Urządzenie należy przechowywać w pomieszczeniu bez źródeł zapłonu wymagającej ciągłej pracy. (na przykład: otwarty ogień, działające urządzenie gazowe lub działający grzejnik elektryczny.)
- Urządzenie należy przechowywać w dobrze wentylowanym pomieszczeniu, w którym wielkość pomieszczenia odpowiada powierzchni pomieszczenia określonej dla prawidłowej pracy.
- Urządzenie należy przechowywać w sposób zapobiegający uszkodzeniom mechanicznym.
- Przewody powietrzne podłączone do urządzenia nie powinny być narażone na potencjalne źródła zapłonu.
- Nie należy blokować ani zasłaniać żadnych wymaganych otworów wentylacyjnych w pomieszczeniu..
- Nie dopuszczaj do przekłucia mechanicznego podzespołów urządzenia i nie dopuść do zaprószenia ognia.
- Należy pamiętać, że ten czynnik chłodniczy jest bezwonny.
- Nie należy używać środków przyspieszających odszranianie ani do czyszczenia innych niż zalecane przez producenta.
- Serwisowanie wykonuje się wyłącznie zgodnie z zaleceniami producenta.
- Jeśli naprawa będzie konieczna, skontaktuj się z najbliższym autoryzowanym centrum serwisowym.
- Wszelkie naprawy przeprowadzone przez niewykwalifikowany personel mogą być niebezpieczne.
- Należy przestrzegać krajowych przepisów dotyczących instalacji gazowych.
- Przeczytaj instrukcję obsługi i montażu.

Uwagi dotyczące bezpieczeństwa

- To urządzenie może być używane przez dzieci w wieku od 8 lat i powyżej oraz osoby o ograniczonej sprawności fizycznej lub umysłowej lub nie mające doświadczenia i wiedzy wyłącznie pod nadzorem osoby doświadczonej lub pod warunkiem, że zostały przeszkolone w zakresie korzystania z urządzenia w bezpieczny sposób i osoby te rozumieją zagrożenia związane z użytkowaniem urządzenia.

- Dzieci nie mogą bawić się urządzeniem.

- Jeśli używany jest wąż odpływowy, temperatura otoczenia nie może być niższa niż 0C°. W przeciwnym razie spowoduje to wyciek wody z klimatyzatora.

- Nie należy podłączać klimatyzatora do gniazda elektrycznego zasilającego jednocześnie inne urządzenia i nie używać przedłużaczy. W przeciwnym razie może to spowodować zagrożenie pożarem.

- Podczas konserwacji odłączyć zasilanie klimatyzatora. W przeciwnym razie może to spowodować porażenie prądem.

- Jeśli przewód zasilający jest uszkodzony, musi zostać wymieniony przez serwisanta lub przez elektryjka z uprawnieniami w celu uniknięcia zagrożenia.

- Nie należy myć klimatyzatora wodą, ani rozpylać wody na jednostką, aby uniknąć porażenia prądem.

- Po wyjęciu filtra, nie dotykaj lamel aluminiowych wymiennika aby uniknąć zranienia.

- Nie używać ognia lub suszarki do włosów, aby wysuszyć filtr, oraz aby uniknąć deformacji filtra lub zagrożenia pożarowego.

- Naprawa klimatyzatora musi być wykonywana przez autoryzowanych pracowników serwisu. W przeciwnym razie może to spowodować porażenie prądem lub uszkodzenie.

- Nie wkładać palców lub przedmiotów do wlotu lub wylotu powietrza. Może to spowodować obrażenia ciała lub uszkodzenie urzadzenia.

- Gdy poniższe zjawiska występują, należy wyłączyć klimatyzator i natychmiast odłączyć zasilanie. Następnie należy skontaktować się z Autoryzowanym Serwisem GREE.

- Przewód zasilający jest przegrzany lub uszkodzony.
- Słychać nieprawidłowy dźwięk podczas pracy klimatyzatora.
- Wyłącznik prądu obwodu klimatyzatora często wyłącza się.
- Klimatyzacja wydziela zapach spalenizny.
- Ze spodu urządzenia kapie woda.

- Jeżeli klimatyzator pracuje w warunkach nieprawidłowych, może to spowodować jego uszkodzenie, porażenie prądem lub pożar.

Środowisko pracy

- Urządzenie przeznaczone jest wyłącznie do użytku wewnętrznego.
- Klimatyzator może pracować w zakresie temperatur:16°C ~ 35°C.
- Zarezerwowana przestrzeń wokół klimatyzatora powinna być conajmniej 12 "(30cm).
- Nie należy korzystać z klimatyzatora w wilgotnym środowisku.
- Podczas pracy urządzenia zamknij drzwi i okna, aby poprawić efekt chłodzenia.
- Należy utrzymywać wlot i wylot powietrza w czystości, sprawdzać czy nie ma przeszkód, w celu uniknięcia hałasu i wibracji.
- Należy umieścić klimatyzator na gładkiej i płaskiej powierzchni dla prawidłowej pracy.
- Ten klimatyzator jest wyposażony w kółka. Kółka powinny obracać się swobodnie na gładkiej i płaskiej powierzchni.
- Zabrania się przechylania lub przewracenia klimatyzatora. Jeśli stwierdzono jakąkolwiek nieprawidłowość w pracy należy natychmiast odłączyć zasilanie i skontaktować się ze Sprzedawcą lub Instalatorem.
- Należy unikać wystawiania urządzenia na bezpośrednie oddziaływanie słońca.

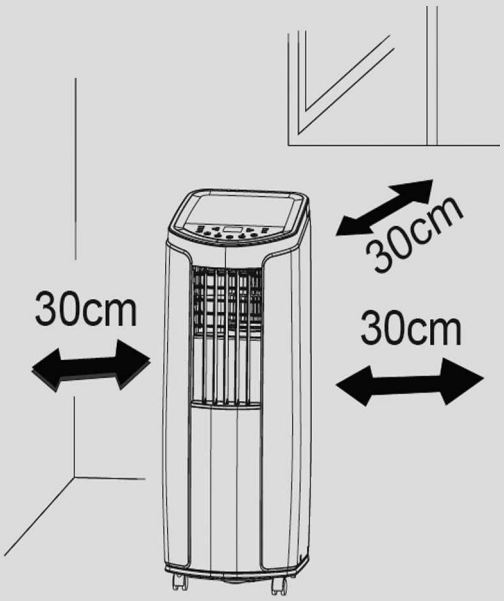

Uwaga:

Grafika w tej instrukcji obsługi służy wyłącznie jako materiały poglądowe. Należy zapoznać się z rzeczywistym wyglądem produktu dla poznania konkretnych szczegółów.

Nazwy części

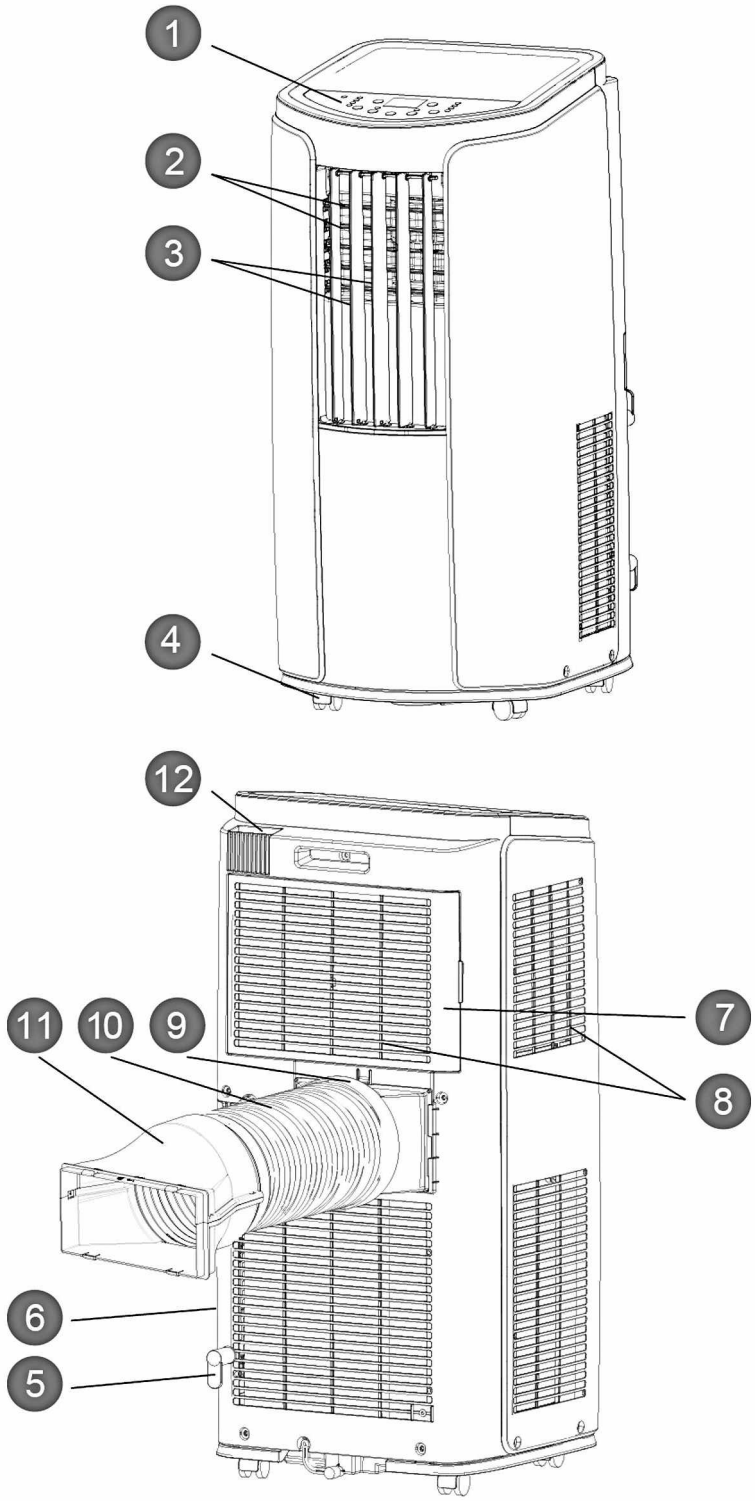

1. Panel sterowania
2. Kratka nawiewu powietrza
3. Żaluzje kratki nawiewu
4. Zestaw kółek
5. Zaczep przewodu
6. Wtyczka przewodu zasilania
7. Filtr powietrza
8. Kratka wlotowa powietrza
9. Złączka A
10. Rura odprowadzająca ciepło
11. Złączka B+C
12. Zaczep dla sterownika bezprzewodowego

Sterownik bezprzewodowy

Uwaga:
Rura odprowadzająca ciepło i inne akcesoria instalacyjne nie mogą zostać wyrzucone. Wszystkie elementy muszą być podłączone zgodnie z niniejszą instrukcją.

Wprowadzenie do obsługi panelu sterowania

Opis panelu sterowania.

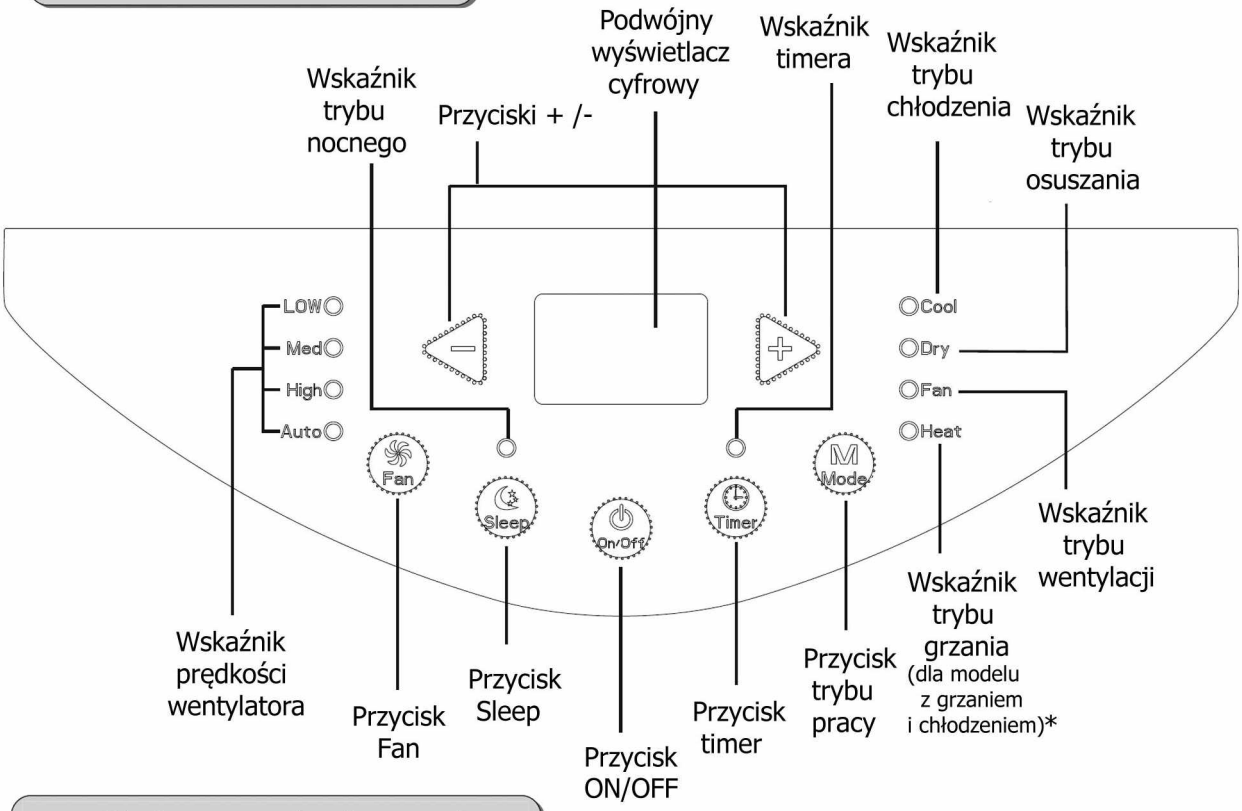

Obsługa panelu sterowania

Uwaga:

- Po podłączeniu przewodu zasilajacego, klimatyzator wyda się dźwięk. Następnie można obsługiwać klimatyzator poprzez panel sterowania.
- W stanie włączenia, po każdym naciśnięciu przycisku na panelu sterowania, klimatyzator wyda dźwięk. W tym czasie odpowiedni wskaźnik na panelu sterowania zaświeci się.
- W stanie wyłączenia urządzenia, podwójny wyświetlacz cyfrowy na panelu sterowania nic nie będzie wyświetlane.
  W stanie wyłączenia urządzenia, podwójny wyświetlacz cyfrowy na panelu sterowania będzie wyświetlał ustawioną temperaturę w trybie chłodzenia (lub grzania *), natomiast nie będzie jej wyświetlał w innych trybach pracy.

1 Przycisk ON/OFF

Wciśnięcie przycisku ON/OFF powoduje włączenie lub wyłączenie urządzenia. Jednostka wyda dźwięk przy włączeniu.

2 Przycisk +/-

W trybie chłodzenia, wciśnięcie przycisku " + " zwiększa ustawienie temperatury o 1C°. Wciśnięcie przycisku " - " obniża ustawienie temperatury o 1C°. Zakres ustawianej temperatury jest od 16C° do 30C°. Temperatura nie może być regulowana w trybie pracy automatycznej, osuszania lub wentylacji.

3 Przycisk MODE

Wciśnięcie MODE powoduje zmianę trybu pracy klimatyzatora w następującej kolejności jak poniżej.

COOL→DRY→FAN → HEAT (dla modelu z funkcją grzania i chłodzenia)*

COOL - Tryb chłodzenia ; DRY - Tryb osuszania; FAN - Tryb wentylacji; HEAT - Tryb grzania

COOL: Po wybraniu trybu chłodzenia, wskaźnik trybu chłodzenia na panelu się zaświeci. Na podwójnym wyświetlaczu cyfrowym wyświetli się ustawiona temperatura. Zakres ustawienia temperatury jest 16°C ~ 30°C.

DRY: Po wybraniu trybu osuszania, wskaźnik trybu osuszania na panelu się zaświeci. Podwójny wyświetlacz cyfrowy nic nie będzie wyświetlał.

FAN: Po wybraniu trybu wentylacji, wskaźnik trybu wentylacji na panelu się zaświeci. Podwójny wyświetlacz cyfrowy nic nie będzie wyświetlał.

HEAT: Po wybraniu trybu grzania, wskaźnik trybu grzania na panelu się zaświeci. Na podwójnym wyświetlaczu cyfrowym wyświetli się ustawiona temperatura. Zakres ustawienia temperatury jest 16°C ~ 30°C.

4 Przycisk FAN

Naciśnięciem tego przycisku można ustawić prędkość wentylatora cyklicznie tj.:
niska prędkość → średnia prędkość → wysoka prędkość → auto → niska prędkość

5 Przycisk TIMER

Gdy urządzenie jest włączone, naciśnij ten przycisk, aby wejść w tryb ustawień timera. W tym trybie naciśnij przycisk " + " lub " - ", aby ustawić czas dla włączenia lub wyłączenia urządzenia. Każde naciśnięcie przycisku " + " lub " - " będzie zwiększać lub zmniejszać czas o 0,5 godziny do maksymalnej wartości 10 godzin. Powyżej 10 godzin, przy ustawieniu timera każde naciśnięcie przycisku " + " lub " - " będzie zwiększać lub zmniejszać czas o wartość 1 godziny. Po ustawieniu timera, jednostka zacznie wyświetlać ustawioną wartość temperatury. jeśli nie będzie żadnego działania na przyciskach przez 5 sekund. Jeśli funkcja timera będzie aktywna, górny wskaźnik timera na panelu sterowania będzie wskazywał status działania timera. Pozostałe wartości nie będą wyświetlane. W trybie działania timera, naciśnij przycisk TIMER ponownie, aby skasować tryb timera.

6 Przycisk Sleep

Naciśnij przycisk Sleep, aby wejść w ustawienie funkcji trybu nocnego. Jeśli urządzenia pracuje w trybie chłodzenia, po uruchomieniu trybu nocnej pracy, temperatura zadana wzrośnie o 1°C w ciągu 1 godziny, następnie zadana temperatura wzrośnie o 2°C w ciągu 2 godzin, a potem urządzenie będzie pracować w tej temperaturze przez cały czas;
Jeśli urządzenia pracuje w trybie grzania, po uruchomieniu trybu nocnej pracy, temperatura zadana obniży się o 1°C w ciągu 1 godziny, następnie zadana temperatura obniży się o 2°C w ciągu 2 godzin, a potem urządzenie będzie pracować w tej temperaturze przez cały czas;

Funkcja trybu nocnego nie jest dostępna dla trybu wentylacji, trybu osuszania i automatycznego. Jeśli funkcja trybu nocnego jest uruchomiona, wskaźnik trybu nocnego nad przyciskiem będzie się świecił. Pozostałe wartości nie będą wyświetlane.

Zmiana kierunku nawiewu

1. Kierunek przepływu powietrza w górę / w dół,
• Przytrzymaj żaluzje poziome, jak pokazano na rysunku i ustaw kierunek przepływu powietrza
• Nie należy regulować poziomych żaluzji w skrajnej najniższej lub najwyższej pozycji w tryb chłodzenia lub osuszania z prędkością wentylatora ustawioną na niskich obrotach na dłuższy okres czas, gdyż może zachodzić zjawisko kondensacji pary wodnej na żaluzjach.

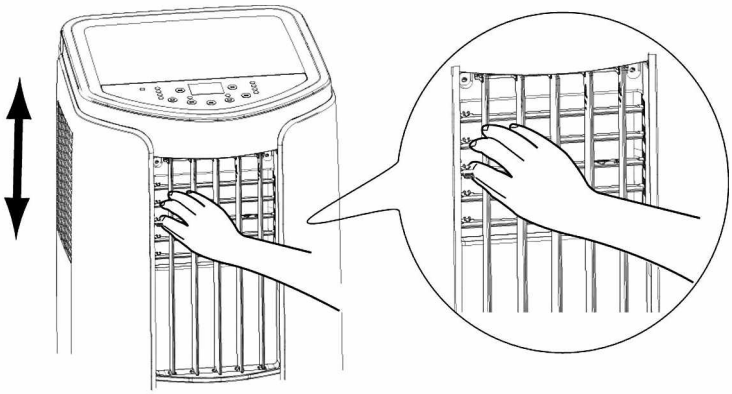

2. Kierunek przepływu powietrza w lewo / w prawo
• Przytrzymaj żaluzję pionową , jak pokazano na rysunku i ustaw kierunek nawiewu.

UWAGA :

• Nie należy regulować pionowych żaluzji w skrajnej lewej lub prawej pozycji w trybie chłodzenia lub osuszania z prędkością wentylatora ustawioną na niskich obrotach na dłuższy okres czas, gdyż może zachodzić zjawisko kondensacji pary wodnej na żaluzjach.

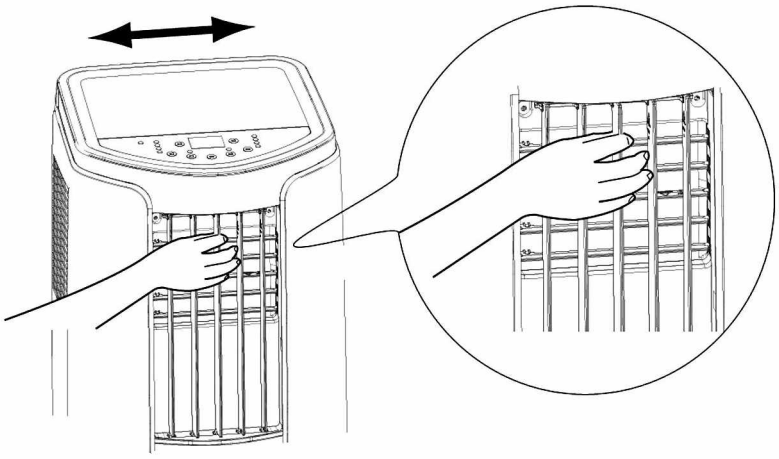

To jest uniwersalny sterownik bezprzewodowy, przeznaczony do różnych typów klimatyzatorów GREE. Niektóre funkcje których klimatyzator nie posiada nie będą działać w trakcie naciskania przycisków sterownika.

Jak korzystać ze sterownika

Skieruj sterownik w stronę odbiornika sygnału na urządzeniu i naciśnij odpowiedni przycisk. Urządzenie generuje sygnał dźwiękowy, gdy odbiera sygnał.

- Upewnij się, że nic nie blokuje okienka odbiornika sygnału IR
- Skuteczna odległość dla przesyłania sygnału jest 8m.

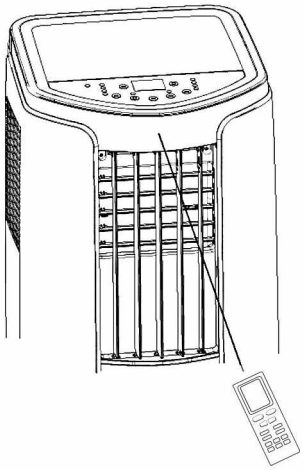

Uwaga:

- Nie wystawiaj okienka odbiornika sygnału IR na bezpośrednie działanie promieni słonecznych. Może to negatywnie wpłynąć na jego działanie.
- Korzystanie z pewnych lamp fluorescencyjnych w tym samym pomieszczeniu co urządzenie może zakłócać transmisję sygnału IR.
- Nie należy wystawiać sterownika bezprzewodowego na bezpośrednie działanie promieni słonecznych lub w pobliżu grzejnika. Chroń sterownik przed wilgocią i wstrząsami.

Aby zapobiec zagubieniu sterownika bezprzewodowego, zaczep go do urządzenia, gdy nie jest w użyciu.

Podczas użytkowania klimatyzatora, aby wyjąć sterownik z zaczepu na jednostce, unieś sterownik nieco do góry i wyciągnij go.

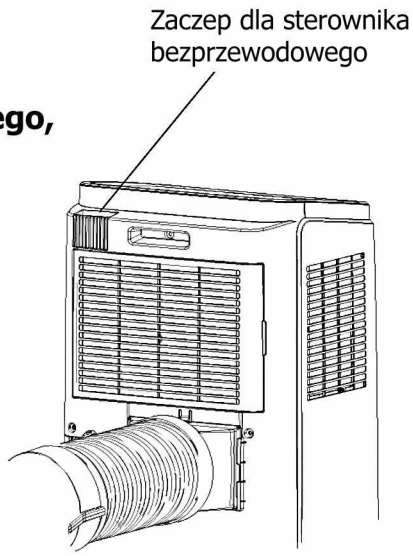

Obsługa sterownika bezprzewodowego

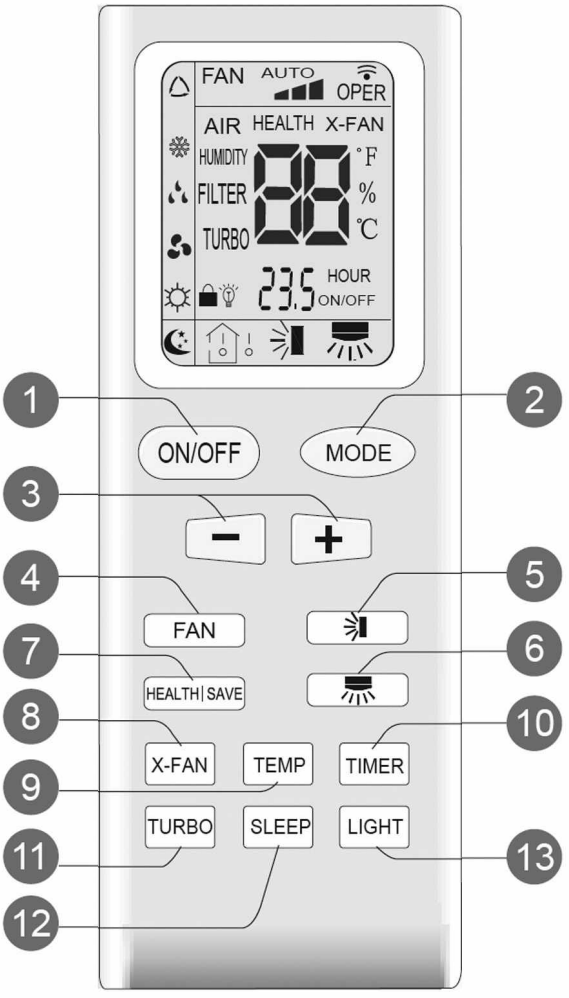

Opis przycisków sterownika

1. Przycisk włącz/wyłącz
2. Przycisk wyboru trybu pracy
3. Przyciski ustawiania temperatury
4. Przycisk prędkości wentylatora
5. Przycisk ruchu żaluzji góra i dół
6. Przycisk (nie dotyczy)
7. Przycisk funkcji HEALTH/SAVE
8. Przycisk funkcji X-FAN (Uwaga: X-FAN oznacza to samo co funkcja BLOW)
9. Przycisk wyświetlania temperatury
10. Przycisk funkcji timer
11. Przycisk funkcji TURBO
12. Przycisk trybu nocnego
13. Przycisk LIGHT

* - to jest uniwersalny sterownik bezprzewodowy, przeznaczony do różnych typów klimatyzatorów GREE. Niektóre funkcje których klimatyzator nie posiada nie będą działać w trakcie naciskania przycisków sterownika.

Opis ikon na wyświetlaczu sterownika

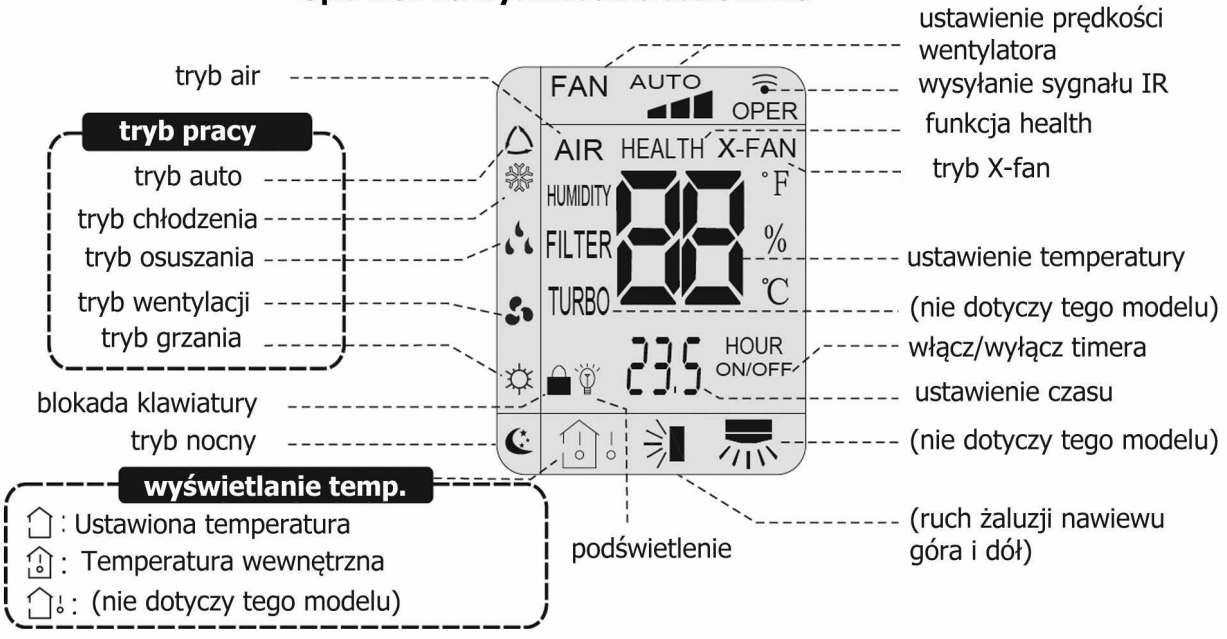

Uwaga!

To jest uniwersalny sterownik bezprzewodowy, przeznaczony do różnych typów klimatyzatorów GREE. Niektóre funkcje których klimatyzator nie posiada nie będą działać w trakcie naciskania przycisków sterownika.

Uwaga:

● Po podłączeniu przewodu zasilania, klimatyzator wyda się dźwięk. Kontrolka działania "⏻" (koloru czerwonego) będzie włączona i można sterować klimatyzatorem za pomocą sterownika bezprzewodowego.
● Gdy urządzenie jest włączone, każde naciśnięcie przycisku na pilocie zdalnego sterowania, wysyła sygnał. Ikona wysyłania sygnału sterowania "📶" na wyświetlaczu sterownika mignie raz. Jeżeli klimatyzator wyda sygnał dźwiękowy, oznacza to, że sygnał został wysłany.
●W stanie wyłączenia, ustawiona temperaturę i ikona zegara będą wyświetlane na wyświetlaczu pilota (jeśli czas włączenia timera, czas wyłączenia timera są ustawione , odpowiednie ikony będą wyświetlane na wyświetlaczu sterownika w tym samym czasie); W stanie włączenia urządzenia, na wyświetlaczu pojawi się odpowiedni zestaw ikon funkcyjnych.

1 Przycisk ON/OFF

Wciśnięcie przycisku ON/OFF powoduje włączenie lub wyłączenie urządzenia. Jednostka wyda dźwięk przy włączeniu.

2 Przycisk MODE

Wciśnięcie MODE powoduje zmianę trybu pracy klimatyzatora w następującej kolejności:

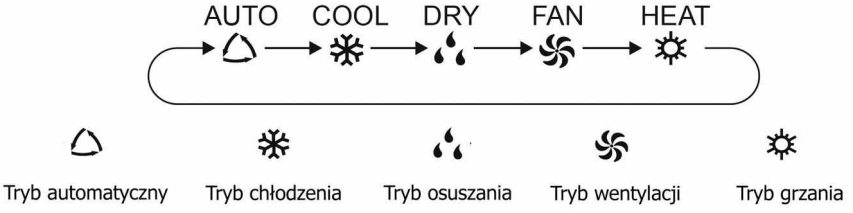

- Po wybraniu trybu AUTO, klimatyzator zacznie pracować automatycznie w zależności od temperatury otoczenia. Ustawienie temperatury nie może być regulowane i nie będzie wyświetlane również na sterowniku. Naciskając przycisk "FAN" można regulować prędkość wentylatora. Naciśnięcie przycisku "" spowoduje, że można ustawić kąt nawiewu powietrza góra i dół .
- Po wybraniu trybu COOL, klimatyzator będzie pracował w trybie chłodzenia. Wskaźnik chłodzenia "❄" na urządzeniu będzie włączony (ten wskaźnik jest dostępny dla niektórych modeli klimatyzatorów). Naciśnij przycisk "+" lub "-", aby ustawić zadaną temperaturę. Naciskając przycisk "FAN" można regulować prędkość nawiewu wentylatora. Naciśnięcie przycisku "" spowoduje, że można ustawić kąt nawiewu powietrza góra i dół.
- Po wybraniu trybu osuszania DRY, klimatyzator pracuje zawsze z małą prędkością w tym trybie. Wskaźnik "💧" na urządzeniu będzie włączony (ten wskaźnik jest dostępny dla niektórych modeli klimatyzatorów). W trybie osuszania, prędkości wentylatora nie można regulować. Naciśnięcie przycisku "" spowoduje, że można ustawić kąt nawiewu powietrza góra i dół .
- Po wybraniu trybu FAN, klimatyzator będzie pracował tylko w trybie wentylacji, bez chłodzenia oraz bez grzania. Wszystkie wskaźniki trybu pracy będą wyłączone. Wskaźnik działania ON będzie włączony. Naciskając przycisk "FAN" można regulować prędkość wentylatora. Naciśnięcie przycisku "" spowoduje, że można ustawić kąt nawiewu powietrza góra i dół .
- Po wybraniu trybu HEAT, klimatyzator pracuje w trybie grzania. Wskaźnik grzania "☼" na urządzeniu będddzie włączony. Naciśnij przycisk "+" lub "-", aby ustawić zadaną temperaturę.
  Naciśnij przycisk "FAN", aby ustawić prędkość wentylatora. Naciśnięcie przycisku "" spowoduje, że można ustawić kąt nawiewu powietrza góra i dół .
  (Urządzenie posiadające funkcję tylko chłodzenia nie odbierze sygnału w trybie grzania)

Uwaga:
W celu zapobieganiu nawiewowi zimnego powietrza, po uruchomieniu trybu grzania, wentylator jednostki wewnętrznej uruchamia się z opóźnieniem 1-5min. (o szczegółowym czasie włączenia decyduje temperatura otoczenia w pomieszczeniu)
Zakres regulacji temperatury na sterowniku: 16°C - 30°C. Regulacja prędkości wentylatora w zakresie: auto, niska, średnia i wysoka prędkość.

3 Przycisk +/-

● Wciśnięcie przycisku " + " zwiększa ustawienie temperatury o 1°C. Wciśnięcie przycisku " - " obniża ustawienie temperatury o 1°C. Przytrzymanie przycisku " + " lub " - " przez conajmniej 2 sek. powoduje zmianę ustawień szybciej. Temperaturę można wybierać w zakresie pomiędzy 16°C - 30°C. W trakcie ustawiania odpowiednich wartości za pomocą przycisków " + " lub " - " i ich zwolnieniu, wskaźnik ustawionej temperatury na jednostce wewnętrznej ulegnie zmianie. Temperatura nie może być regulowana w trybie pracy automatycznym.

● W trybie ustawienia timera TIMER ON, TIMER OFF lub zegara CLOCK , naciśnięcie przycisków " + " lub " - " służy do ustawienia czasu (sprawdź opis przycisków TIMER) .

4 Przycisk FAN

Naciśnięciem tego przycisku można ustawić prędkość wentylatora cyklicznie tj.: auto (AUTO), prędkość niska ( ), prędkość średnia ( ) , prędkość wysoka ( ) .

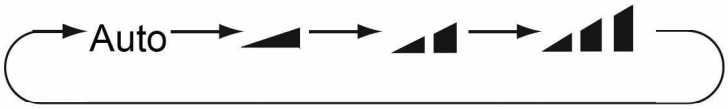

Uwaga:
● W trybie pracy osuszania prędkość wentylatora zawsze jest tylko niska.
● Przy włączeniu urządzenia w trybie pracy AUTO, prędkość wentylatora jednostki wewnętrznej jest ustawiana automatycznie w zależności od temperatury w pomieszczeniu.

5 Przycisk

● Wciśnij ten przycisk, aby ustawić pionowy ruch żaluzji nawiewu powietrza, domyślnie ustawiony jest prosty tryb ruchu żaluzji.
● W stanie wyłączonym (OFF) urządzenia, naciśnij jednocześnie przyciski "+" i " . W ten sposób można przełączyć między zwykłym stanem ruchu żaluzji a stanem nieruchomym żaluzji. W trakcie przełączania, ikonka " " na sterowniku mignie dwukrotnie.

● W stanie nieruchomym żaluzji, naciśnij przycisk " " a stan ruchu żaluzji w górę i w dół zmieniać się będzie w kolejności jak poniżej:

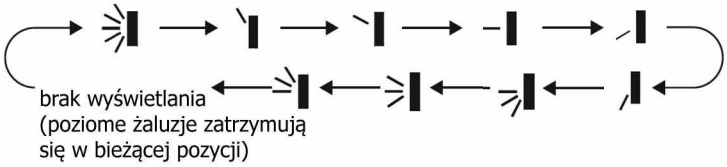

● Jeżeli urządzenie zostanie wyłączone podczas pracy z ustawionym ruchem żaluzji nawiewu, żaluzja zatrzyma się w obecnej pozycji w trakcie wyłączenia.

Uwaga:

● Kiedy wybierzemy " " oznacza to automatyczny ruch żaluzji. Pionowy ruch w górę i w dół pomiędzy maksymalnymi kątami wychylenia.

● Kiedy wybierzemy " " oznacza to, że wentylator jednostki nawiewa powietrze w taki sposób, że żaluzje poziome zatrzymają się w ustalonej pozycji.

6 Przycisk

● Wciśnij ten przycisk, aby ustawić poziomy ruch pionowych żaluzji nawiewu powietrza, domyślnie ustawiony jest prosty tryb ruchu żaluzji.
● W stanie wyłączonym (OFF) urządzenia, naciśnij jednocześnie przyciski "+" i " " . W ten sposób można przełączyć między zwykłym stanem ruchu żaluzji a stanem nieruchomym żaluzji. W trakcie przełączania, ikonka " " na sterowniku mignie dwukrotnie.

● W stanie nieruchomym żaluzji, naciśnij przycisk " " a stan ruchu żaluzji w lewo i w prawo zmieniać się będzie w kolejności jak poniżej:

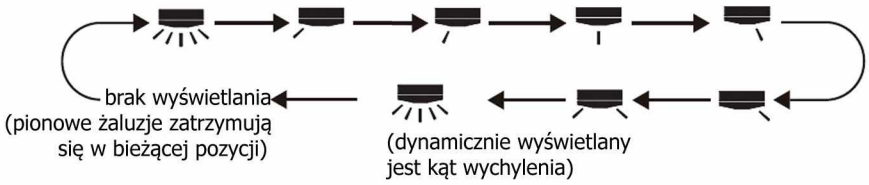

● Jeżeli urządzenie zostanie wyłączone podczas pracy z ustawionym ruchem żaluzji nawiewu, żaluzja zatrzyma się w obecnej pozycji w trakcie wyłączenia.
● Kiedy wybierzemy oznacza to automatyczny ruch żaluzji. Pionowy ruch w górę i w dół pomiędzy maksymalnymi kątami wychylenia.

● Kiedy wybierzemy " " oznacza to, że wentylator jednostki nawiewa powietrze w taki sposób, że żaluzje pionowe zatrzymają się w ustalonej pozycji, jakiej pokazują ikonki.

Uwaga: Ta funkcja nie jest dostępna dla tego urządzenia. Jeśli naciśniesz ten klawisz, usłyszysz tylko kliknięcie, ale status pracy urządzenia się nie zmieni.

7 Przycisk HEALTH/SAVE

● Po naciśnięciu przycisku HEALTH, sterownik przełącza cyklicznie między działaniem kolejno funkcji i wyświetla jak poniżej:
"HEALTH"→"AIR"→"AIR HEALTH"→"nie wyświetla"
● Po wybraniu funkcji HEALTH zaczyna działać jonizator plazmowy;
● Po wybraniu opcji "AIR HEALTH", funkcja AIR i funkcja HEALTH będą razem uruchomione.
● Kiedy brak wyświetlania na sterowniku bezprzewodowym, funkcje AIR i HEALTH będą wyłączone.
● Funkcje AIR, HEALTH mają zastosowanie w przypadku tylko do niektórych modeli klimatyzatorów.

Funkcja SAVE:
W trybie chłodzenia, naciśnij przycisk SAVE - praca w trybie oszczędnym. Na sterowniku bezprzewodowym wyświetli się napis "SE".
Wentylator nawiewu powietrza będzie pracował w trybie automatycznym. Zadana temperatura nie może być regulowana. Naciśnij przycisk ponownie, aby wyjść z trybu SAVE.
● Funkcja SAVE ma zastosowanie tylko do niektórych modeli klimatyzatorów .

8 Przycisk X-FAN

- Naciśnięcie przycisku X-FAN spowoduje włączenie funkcji samoczyszczenia, która polega na osuszeniu parownika urządzenia. Będzie pracował wentylator nawiewu powietrza przez kilka minut jeszcze po wyłączeniu urządzenia. Napis "X-FAN" będzie wyświetlany na wyświetlaczu. Funkcja ta działa, gdy klimatyzator pracował w trybie COOL (chłodzenia) lub DRY (osuszania).

Uwagi dotyczące wyłączenia funkcji:

- Funkcja X-FAN jest włączona: jeśli klimatyzator zostanie wyłączony przez naciśnięcie przycisku ON/OFF, wentylator jednostki wewnętrznej będzie nadal pracował na niskich obrotach, aby usunąć resztki wilgoci z parownika. W tym czasie, naciśniecie przycisku X-FAN ponownie, pozwoli natychmiast zatrzymać pracę wentylatora jednostki wewnętrznej

9 Przycisk TEMP

Naciśnij ten przycisk, aby można było wyświetlić ustawioną temperaturę, temperaturę otoczenia w pomieszczeniu lub temperaturę otoczenia na zewnątrz. Ustawia się to, naciskając przycisk sterownika bezprzewodowego i zmiany są cyklicznie, jak poniżej:

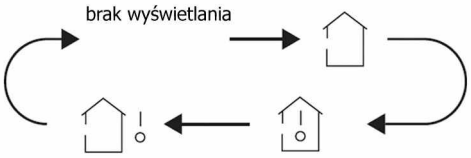

Kiedy zostanie wybrana " " na sterowniku bezprzewodowym lub będzie brak wyświetlania, wyświetlacz jedn. wewnętrznej wyświetli ustawioną temperaturę.
Kiedy zostanie wybrana " " na sterowniku bezprzewodowym, wyświetlacz jednostki wewnętrznej wyświetli temperaturę w pomieszczeniu.
Kiedy zostanie wybrana " " na sterowniku bezprzewodowym, wyświetlacz jednostki wewnętrznej wyświetli temperaturę otoczenia jednostki zewnętrznej.

Uwaga:

- Wyświetlanie temperatury otoczenia jednostki zewnętrznej może nie może być możliwe do wybrania dla niektórych modeli. Kiedy jednostka wewnętrzna odbierze sygnał " " wyświetli temperaturę wewnątrz pomieszczenia.
- Tylko dla modelu, którego jednostka wewnętrzna ma wyświetlacz cyfrowy.

10 Przycisk TIMER

- Gdy urządzenie jest włączone, naciśnij ten przycisk, aby ustawić czas wyłączenia urządzenia TIMER OFF. i ikonka "HOUR" i "OFF" będzie migać. W ciągu 5 sekund, naciśnij przycisk "+ " lub "-", aby ustawić czas dla wyłączenia urządzenia. Naciśnięcie przycisku "+" lub "-" będzie zwiększać lub zmniejszać czas co 0,5 godziny. Przytrzymując przycisk "+" lub "-" przez conajmniej 2 sekundy, można szybciej zmieniać wartości ustawiane. Następnie naciśnij przycisk TIMER, aby potwierdzić ustawienia. Wtedy ikonka "HOUR" i "OFF" przestanie migać.
- Aby skasować ustawienia czasu wyłączenia urządzenia TIMER OFF: W trybie działania TIMER OFF, naciśnij przycisk TIMER ponownie, aby anulować działanie tej funkcji.
  Gdy urządzenie jest wyłączone, naciśnij ten przycisk, aby ustawić czas włączenia urządzenia TIMER ON. Instrukcja ustawiania parametrów jest analogiczna dla ustawień TIMER OFF.

Uwaga:

- Zakres ustawień timera: 0,5 - 24 godzin.
- Odstęp czasu między dwoma kolejnymi działaniami nie może być większy niż 5 sekund, w przeciwnym razie sterownik wyjdzie automatycznie z trybu ustawień timera.

11 Przycisk TURBO

Przyciskiem TURBO możemy włączyć lub wyłączyć działanie funkcji, gdy klimatyzator pracuje w funkcji chłodzenia lub grzania. Normalnie tryb turbo jest wyłączony. Napis "TURBO" wyświetli się na sterowniku. Funkcja ta służy do szybkiego chłodzenia lub grzania z intensywnym nawiewem powietrza.
Funkcja TURBO nie jest dostępna w trybie osuszania, automatycznym lub wentylacji. Ponowne naciśnięcie przycisku wyłącza działanie tej funkcji, wtedy napis "TURBO" zniknie z wyświetlacza.

12 Przycisk SLEEP

Wciśnięcie przycisku SLEEP włącza funkcję trybu nocnego,ikonka " " wyświetli się na sterowniku. Ponowne wciśnięcie wyłącza ją, ikonka " " zniknie z wyświetlacza sterownika. Funkcja ta jest aktywna w trybie chłodzenia i grzania w celu uzyskania optymalnych wartości temperatury w czasie planowanego nocnego działania klimatyzatora.

13 Przycisk LIGHT

Wciśnięcie przycisku powoduje włączenie/ wyłączenie podświetlenia panelu sterowania . Kiedy jest włączone podświetlanie ikonka " " będzie wyświetlona na wyświetlaczu. Po wyłączeniu wskaźnik w postaci ikonki " " nie będzie wyświetlany na sterowniku.

Wprowadzenie dla funkcji kombinacji przycisków

Blokada rodzicielska

Naciśnij" ▲ "i" ▼ " jednocześnie, aby włączyć lub wyłączyć funkcję blokady rodzicielskiej. Kiedy funkcja blokady rodzicielskiej jest włączona, ikonka " " jest wyświetlana na pilocie zdalnego sterowania. Jeśli spróbujesz naciskać przyciski sterownika , ikonka " " mignie trzy razy, nie wysyłając sygnału do urządzenia.

Przełączanie między stopniami Celcjusza a Fahrenheita

Kiedy urządzenie jest wyłączone, przyciśnięcie jednocześnie przycisków " ▼ " i "MODE", pozwoli na przełączanie wyświetlania temperatury między °C a °F .

Wskazówki dotyczące obsługi

1. Po włączeniu zasilania, naciśnij przycisk " ON/OFF " na sterowniku, aby włączyć klimatyzator.
2. Naciśnij przycisk " MODE " , aby wybrać żądany tryb pracy: COOL (chłodzenie),DRY (osuszanie), FAN (wentylacja), HEAT (grzanie), AUTO (automatyczny).
3. Naciśnij przycisk "+" lub "-", aby ustawić żądaną temperaturę. (Temperatura w trybie pracy AUTO nie może być regulowana).
4. Naciśnij przycisk " FAN ", aby ustawić żądaną prędkość wentylatora: automatyczną, niską, średnią lub wysoką.
5. Naciśnij przycisk " " , aby ustawić kąt nawiewu powietrza.

Wymiana baterii w sterowniku

1.Naciśnij z tyłu sterownika w oznaczonym miejscu " OPEN " jak pokazano na rysunku, a następnie przesuń klapkę pod którą zainstalowane są baterie, wzdłuż kierunku strzałki.
2. Wymień dwie baterie (typu AAA 1.5V), upewnij się, że polaryzacje "+" i "-" są prawidłowe i zgodne z oznaczeniami.
3. Zamontuj z powrotem klapkę osłonową baterii.

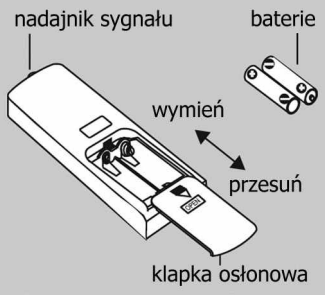

Uwaga:

- Przy wymianie baterii nie używaj jednocześnie starych i nowych baterii, w przeciwnym razie istnieje ryzyko niewłaściwej pracy sterownika.
- Jeśli sterownik nie będzie używany przez dłuższy czas, należy wyjąć z niego baterie, aby nie dopuścić do wycieku elektrolitu i do możliwego w związku z tym uszkodzenia sterownika.
- Nie powinno przekraczać się max. odległości działania sterownika - do 8 m.
- Sterownik powinien być w odległości min. 1 m od sprzętu RTV.
- Jeśli sterownik nie pracuje normalnie, proszę wyjąć baterie, odczekać około 30 sekund, włożyć je ponownie i spróbować. Jeżeli to nie pomogło należy wymienić baterie na nowe.

Czyszczenie i konserwacja

Uwaga:

- Zawsze sprawdź czy przed czyszczeniem klimatyzatora zasilanie jest wyłączone. W przeciwnym razie może dojść do porażenia prądem.
- Wilgoć może spowodować porażenie prądem. Nigdy nie spryskuj wodą klimatyzatora podczas jego czyszczenia.
- Łatwopalne ciecze (np. rozpuszczalnik czy benzyna) mogą doprowadzić do uszkodzenia klimatyzatora. (Używaj tylko miękkich i suchych szmatek do czyszczenia jednostki, lub lekko zwilżonych wodą z dodatkiem łagodnego detergentu.
- Producent ostrzega przed użyciem środków chemicznych, w skład których wchodzi związek organiczny 2-butoksyetanol (2-Butoxyethanol) oraz pozostałe związki z tej grupy organicznej, które mogą powodować uszkodzenia elementów urządzenia.
- Free Polska Sp. z o.o. zastrzega sobie prawo do nie udzielenia gwarancji na elementy, które uległy uszkodzeniu w wyniku stosowania żrących środków chemicznych, szczególnie w skład których wchodzi związek organiczny 2-butoksyetanol.

Czyszczenie obudowy i kratek

Czyszczenie obudowy zewnętrznej:
Jeśli jest kurz na powierzchni zewnętrznej obudowy należy użyć miękkiego ręcznika aby go wytrzeć. Jeśli obudowa jest bardzo brudna (przykładowo zabrudzenia jak tłuszcz), proszę użyć neutralnego płynu czyszczącego aby go wytrzeć.

Czyszczenie obudowy zewnętrznej i kratki:
Czyszczenie kratki: Zastosuj odkurzacz lub miękką szczotkę do czyszczenia.

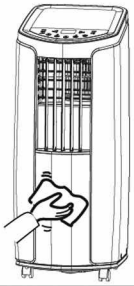

Czyszczenie filtra

1. Zdemontuj filtr powietrza.
   a. Naciśnij zapięcie w sposób pokazany na rysunku, a następnie wyjmij filtr 1;
   b. Wyciągnij filtr 2.

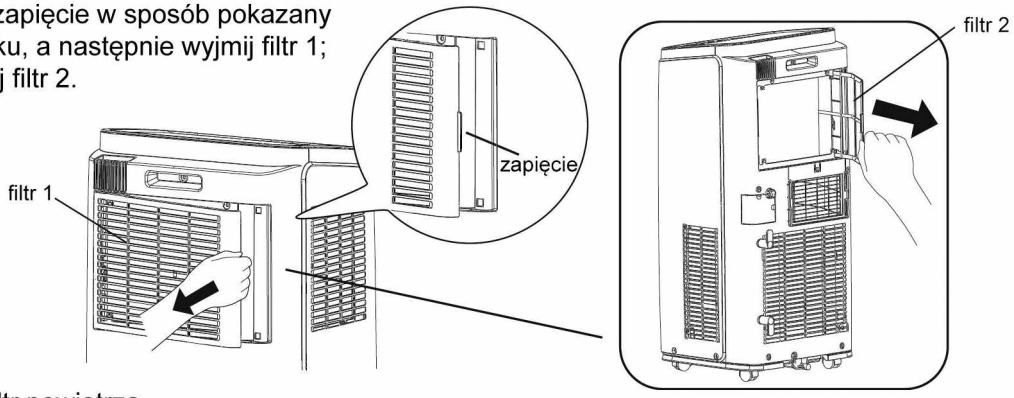

2. Wyczyść filtr powietrza.
   Użyj wody lub odkurzacza do usunięcia zanieczyszczeń.. Do zabrudzeń takich jak np. tłuszcz, należy używać ciepłej wody, około 40°C, z użyciem neutralnego środka do czyszczenia, aby go oczyścić, a następnie umieść go w zacienionym miejscu do wyschnięcia.
3. Montaż filtra.
   Po wyczyszczeniu i wysuszeniu filtra załóż go z powrotem do urządzenia.

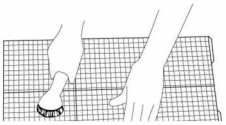

Czyszczenie i konserwacja

UWAGA

- Filtr powietrza powinien być czyszczony co 3 miesiące. W zależności od warunków otoczenia w jakich pracuje klimatyzator, częstotliwość czyszczenia filtra powietrza należy zwiększyć.
- Przy suszeniu filtra nie używaj otwartego ognia ani suszarki, gdyz filtr może ulec deformacji lub poważnym uszkodzeniom. Najlepiej pozostaw go do wyschnięcia w zacienionym miejscu.

Czyszczenie rury odprowadzającej

Zdejmij rurę odprowadzającą ciepło z klimatyzatora, wyczyść i wysusz, a następnie zainstaluj go ponownie. (Dla metody montażu i demontażu, proszę odnieść się do części instrukcji "Montaż i demontaż rury odprowadzającej ciepło").

Sprawdzenie przed sezonem

1. Sprawdź, czy wloty powietrza i wyloty powietrza nie są zablokowane.
2. Sprawdź, czy wtyczki i gniazda są w dobrym stanie.
3. Sprawdzić, czy filtr jest czysty.
4. Sprawdzić, czy baterie są zainstalowane w pilocie.
5. Sprawdź, czy złączki, uchwyt okienne i rura odprowadzająca ciepło są zainstalowane.
6. Sprawdź, czy rura odprowadzająca ciepło nie jest uszkodzony.

Sprawdzenie po sezonie

1. Odłącz zasilanie.
2. Oczyść filtr i obudowę zewnętrzna.
3. Usuń kurz i zabrudzenia z klimatyzatora.
4. Usuń zgromadzoną wodę w obudowie (patrz część " Sposób odwadniania" dla szczegółów).
5. Sprawdź, czy uchwyt okienny nie jest uszkodzony. Jeśli tak, skontaktuj się z dealerem celem zakupu nowego.

Długi czas przechowywania

Jeśli nie używasz klimatyzatora przez długi czas, należy utrzymać go w dobrym stanie przez następujące kroki :

- Upewnij się, że nie ma nagromadzonej wody w obudowie i rura odprowadzająca ciepło jest zdemontowana.
- Wyciągnij wtyczkę i owiń przewód zasilający.
- Zrób dokładne czyszczenie klimatyzatora i zapakuj go dobrze, aby zapobiec jego zakurzeniu.

Odzysk surowców wtórnych

- Wiele materiałów opakowaniowych zalicza się do surowców wtórnych. Należy je utylizować zgodnie z lokalnymi przepisami.
- Jeśli chcesz wyrzucić stary klimatyzator, prosimy o kontakt ze Sprzedawcą lub centrum serwisowym i porozmawiaj na temat prawidłowego sposobu utylizacji.

Analiza nieprawidłowego działania

Sprawdź poniższe elementy, zanim wezwiesz serwisanta. Jeśli nadal występuje usterka, której nie można usunąć, skontaktuj sie ze Sprzedawcą lub Autoryzowanym Serwisem GREE.

Zdarzenie	Wykrywanie problemów	Rozwiązanie
Klimatyzator nie może działać	• Brak zasilania?	• Poczekaj, na powrót zasilania.
	• Czy podłączenie jest luźne?	• Ponownie włoż wtyczkę.
	• Czy zabezpieczenie obwodu zasilania zadziało?	• Zapytaj elektryka, aby sprawdził zabezpieczenia obwodu
	• Czy jest to usterka dla obwodu zasilania?	• Zapytaj elektryka o sposób rozwiązania problemu
	• Czy urządzenie zostało ponownie uruchomione po zatrzymaniu ?	• Poczekaj na 3 minuty i włącz urządzenie ponownie.
Słabe chłodzenie (grzanie)	• Czy prąd zasilania jest zbyt mały?	• Zapytaj elektryka o sposób
	• Czy filtr powietrza jest zbyt brudny?	• Wyczyść filtr powietrza
	• Czy ustawiona temperatura jest właściwa?	• Dostosuj temperaturę
	• Czy drzwi i okna są zamknięte podczas pracy klimatyzatora?	• Zamknąć drzwi i okna
Klimatyzator nie otrzymał sygnał z pilota zdalnego sterowania lub sterownik nie wysyła sygnału sterowania	• Czy na urządzenie maja wpływ naruszenia (np. małe ciśnienie statyczne, napięcie niestabilne)?	• Proszę wyciągnąć wtyczkę. Włóż wtyczkę po 3 minutach a następnie włączyć urządzenie.
	• Czy sterownik bezprzewodowy jest w zasięgu urzadzenia?	• Zakres odbiorczy zdalnego sterownika jest 8m. Nie przekraczaj tego zakresu.
	• Czy chodzi o zablokowanie przez przeszkody?	• Usuń przeszkody
	• Czy czułość sterownika jest niska?	• Sprawdź baterie sterownika. Jeżeli zasilanie jest małe, należy wymienić baterie.
	• Czy istnieje fluorescencyjne źródło światła w pomieszczeniu?	• Przesuń pilota w pobliże klimatyzatora. • Wyłącz lampę fluorescencyjną i spróbuj ponownie.

Analiza nieprawidłowego działania

Zdarzenie	Wykrywanie problemów	Rozwiązanie
Nie działa wentylator klimatyzatora	• Czy wylot lub wlot powietrza nie jest zablokowany?	• Wyeliminować przeszkody
	• W trybie grzania, czy osiągnie temperaturę w pomieszczeniach wg zadanej temperatury?	• Urządzenie zatrzymuje wentylator po osiągnięciu ustawionej temperatury.
	• Czy jest uruchomiony w trybie grzania dopiero teraz?	• W celu ochrony przed nadmuchem zimnego powietrze, klimatyzator opóźni start, jest to zjawisko normalne
	• Czy parownik odszrania się? (obserwuj go, wyciągając uprzednio filtr)	• Jest to normalne zjawisko. Klimatyzator jest odszraniany. Po zakończeniu odszraniania wznowi pracę.
Ustawiona temperatura nie może być skorygowana	• Czy jednostka pracuje w trybie automatycznym?	• Temperatura nie może być regulowana w trybie auto.
	• Czy żądana temperatura przekracza zakres ustawień temperatury?	• Zakres ustawienia temperatury: 16°C - 30°C.
Nieprzyjemny zapach	• Czy jest źródło nieprzyjemnych zapachów w pomieszczeniu takich jak meble, papierosy itp	• Wyeliminuj źródło nieprzyjemnych zapachów • Wyczyść filtr powietrza
Słychać dziwny dźwięk podczas działania	• Czy urządzenie jest zakłócane np. burzami, radiem, itp?	• Odłącz zasilanie, podaj zasilanie ponownie, następnie włącz urządzenie
Słychać jakby szum wody	• Czy urządzenie jest włączone lub wyłączone dopiero teraz?	• Jest to płynący dźwięk czynnika chłodniczego wewnątrz klimatyzatora; jest to normalne zjawisko.
Słychać dźwięk “PAPA”	• Czy urządzenie jest włączone lub wyłączone dopiero teraz?	• Rozszerzalności cieplna i skurczu panela ze względu na zmianę temperatury, które powodują dźwięk tarcia.

Kody błędów

H8	Pojemnik skroplin w jednostce jest pełen wody.	1. Wylej wodę z wnętrza obudowy. 2. Jeśli "H8" nadal ma miejsce prosimy o kontakt z profesjonalnym serwisem
F1	Usterka czujnika temperatury otoczenia.	Prosimy o kontakt z profesjonalnym serwisem
F2	Usterka czujnika temperatury parownika.	Prosimy o kontakt z profesjonalnym serwisem
F0	1. Wyciek czynnika chłodniczego 2.System jest zablokowany	1. Ponownie włącz urządzenie po wyłączeniu i odłaczeniu wtyczki na 30 min; 2. Jeśli nadal występuje usterka, prosimy o kontakt serwisem pogwarancyjnym.
H3	Zabezpieczenie przed przeciążeniem sprężarki	1. Sprawdź, czy urządzenie nie stoi w zbyt wysokiej temperaturze i środowisku o wysokiej wilgotności; jeśli temp.otoczenia jest zbyt wysoka, wyłączyć zasilanie urządzenia i następnie włączyć go, gdy temperatura spadnie poniżej 35 C. 2. Sprawdź, czy wymiennik nie jest zablokowany przez jakieś przedmioty; jeśli tak, to usuń je i włącz zasilanie . 3. Jeśli nadal występuje usterka, prosimy o kontakt z naszym centrum serwisowym.
E8	Usterka przeciążenia	
F4	Czujnik temp. zewnętrznej rury jest otwarty / zwarcie.	Prosimy o kontakt do osoby obsługi posprzedażnej jak sobie z tym poradzić.

OSTRZEŻENIE

- **Niezwłocznie zatrzymaj urządzenie, odłącz zasilanie i skontaktuj się z serwisem klimatyzacji w następujących przypadkach**
  - Klimatyzator wytwarza przenikliwy dźwięk podczas pracy.
  - Klimatyzator wydziela zapach spalenizny podczas pracy.
  - Jest wyciek wody z urządzenia.
  - Bezpiecznik na zasilaniu elektrycznym często wyłącza się.
  - Dochodzi do grzania się przewodu zasilania lub został on uszkodzony.

Środki ostrożności przy montażu

OSTRZEŻENIE

- Należy przestrzegać wszystkich obowiązujących przepisów i rozporządzeń.
- Nie należy używać uszkodzonych lub niestandardowych kabli zasilających.
- Należy zachować ostrożność podczas instalacji i konserwacji. Zabrania się samodzielnych napraw, aby zapobiec porażeniu prądem, usterkom i innym wypadkom.

Wybór lokalizacji montażu klimatyzatora

Ogólne wymagania:

Miejsce montażu powinno spełniać nastepujące warunki:

1. Miejsce będzie dobrze wentylowane.
2. Miejsce będzie chronione przed wstrząsami, musi stać poziomo.
3. Miejsce gdzie można odprowadzić skropliny.
4. Należy wykonać poprawne uziemienie klimatyzatora.
5. Miejsce powinno być wolne od oparów żrących i agresywnych chemicznie gazów.
6. Miejsce powinno być wolne od oleju, benzyny i oparów łatwoplanych cieczy.
7. Miejsce powinno być wolne od otwartych źródeł ciepła, wysokiej wilgotności, czy łatwopalnych gazów.

Wymagania dotyczące urządzenia:

1. Wloty i wyloty powietrza nie mogą być zasłonięte.
2. Lokalizacja powinna uwzględniać dogodne miejsce odprowadzenia skroplin.
3. Nie umieszczaj urządzeń w pomieszczeniach takich jak: suszarnie, łaźnie, prysznice lub basen
4. Upewnij się, że warunki montażu są zgodne z zaleceniami podanymi przez producenta.
5. Miejsce montażu powinno być oddalone conajmniej 1m od urządzeń elektrycznych tj. TV, sprzętu audio itp.

Środki ostrożności

1. Nie powinno się podłączać innych urządzeń elektrycznych do obwodu klimatyzatora.
2. Aktualne dane techniczne znajdują się na tabliczce znamionowej urządzenia.
3. Przekrój przewodu zasilania elektrycznego musi być zgodny ze specyfikacją techniczną.
4. W przypadku uszkodzenia przewodu zasilania należy go wymienić w całości na nowy.
5. Wszystkie materiały do montażu instalacji elektrycznej muszą być zgodne z normami i posiadać odpowiednie certyfikaty.
6. Używanie uszkodzonego przewodu zasilania jest niebezpieczne, grozi pożarem lub porażeniem prądem.
7. Niepoprawne podłączenie może spowodować ryzyko uszkodzenia urządzenia.
8. Należy stosować wyłączniki ochronne różnicowoprądowe oraz zabezpieczenia nadprądowe.
9. Przewód uziemiający jest zwykle oznaczany jako żółto-zielony i nie powinien być używany do innych celów.
10. Przekrój każdego przewodu ochronnego powinien wytrzymywać spodziewany prąd zwarciowy.
11. Upewnij się, że są zastosowane właściwe parametry zabezpieczeń w instalacji zasilania elektrycznego.
12. Aby zapewnić zgodność z normą IEC 61000-3-11, wartość impedancji podłączonego produktu do instalacji zasilania musi być mniejsza lub równa dopuszczalnej maksymalnej wartości | Zsys | w poniższym arkuszu:

model	max |Zsys| jedn. :ohm
GPH12AL-K5NNA3A	0.12

Przygotowanie do instalacji

Uwaga: Sprawdź, czy akcesoria są dostępne przed instalacją

Lista akcesoriów

Złączka A	Złączka B	Złączka C	Rura odprowadzająca ciepło	Adapter (1szt)
Zaczep przewodu (2szt)	Wkręt (3szt)	Uchwyt rury	Gumowy korek	Zacisk rury (2szt)
Rura skroplin	Sterownik bezprzewodowy	Baterie (2 szt) (AAA 1.5V)	Instrukcja obsługi	

Opcjonalnie

Siatka przeciw owadom	Osłona przeciw--deszczowa	Panel okienny pokrywa wylotu Panel przedłużenia Panel regulacyjny	Wkręt	Wspornik	Gąbka A	Gąbka B

Narzędzia potrzebne do montażu

Śrubokręt krzyżakowy	Śrubokręt płaski	Piła ręczna
Taśma miernicza	Nożyczki	Ołówek

Montaż zaczepu przewodu

● Zamontuj z tyłu urządzenia za pomocą wkrętów (kierunek umieszczenia zaczepów pokazany jest na poniższych rysunkach).

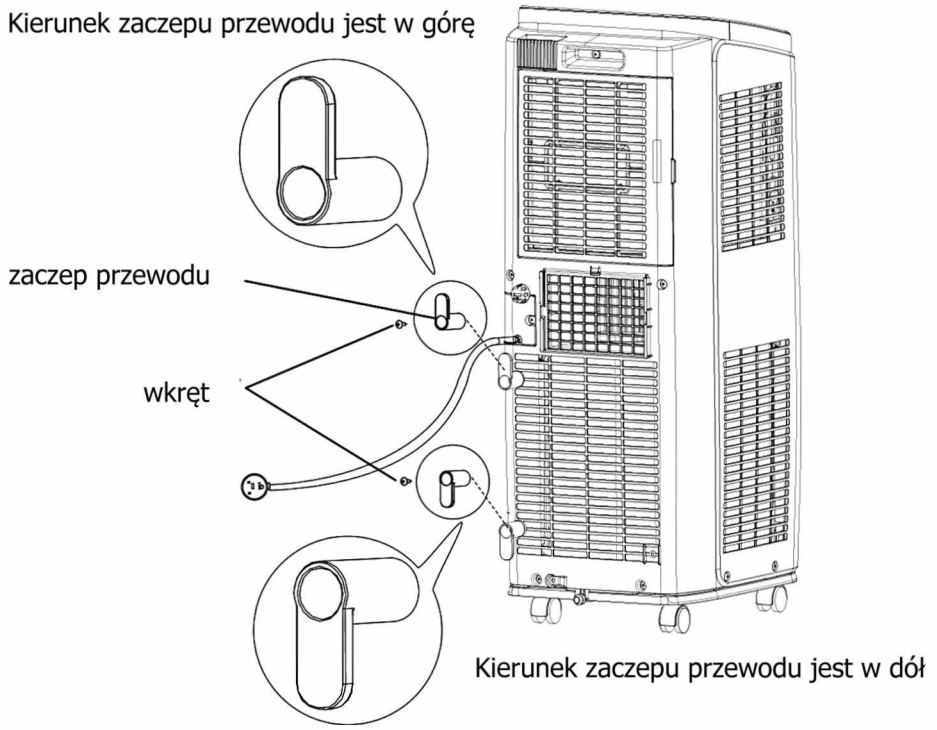

● Owiń przewód zasilający wokół zaczepu przewodu.

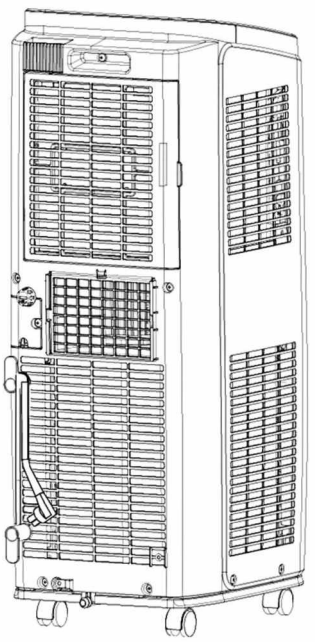

Usuwanie zgromadzonych skroplin

Istnieją 2 sposoby na usunięcie zgromadzonej wody podczas pracy urządzenia

1 Użyj opcji ciągłego odprowadzania wody z dolnego otworu

Uwaga: W przypadku korzystania z opcji ciągłego odprowadzania wody z dolnego otworu, zainstaluj rury skroplin przed pierwszym użyciem, w przeciwnym razie słabe odprowadzenie skroplin wpłynie na prawidłowe działanie urządzenia.

Instrukcja montażu rur skroplin przebiega w następujący sposób:

1. Przymocuj uchwyt rury skroplin na prawej tylnej płycie bocznej w pobliżu króćca odpływowego za pomocą wkręta.

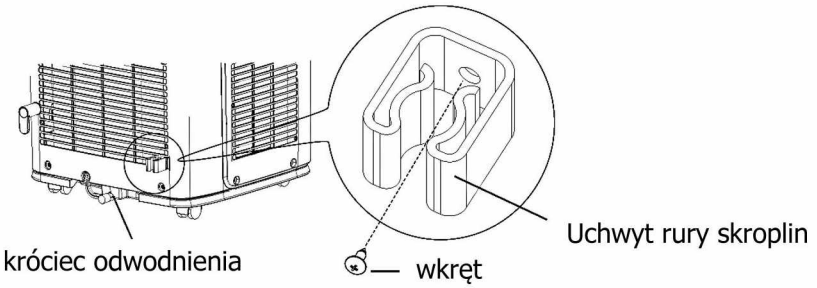

2.Zdejmij gumowy korek z przyłącza odwodnienia.

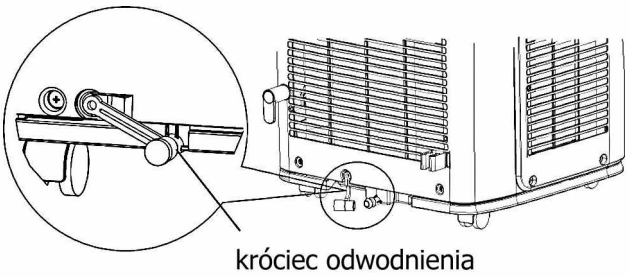

3. Włóż rurę skroplin do króćca odwodnienia i przymocuj ją za pomocą zacisku rury do góry, a następnie zamocuj ją w uchwycie rury.

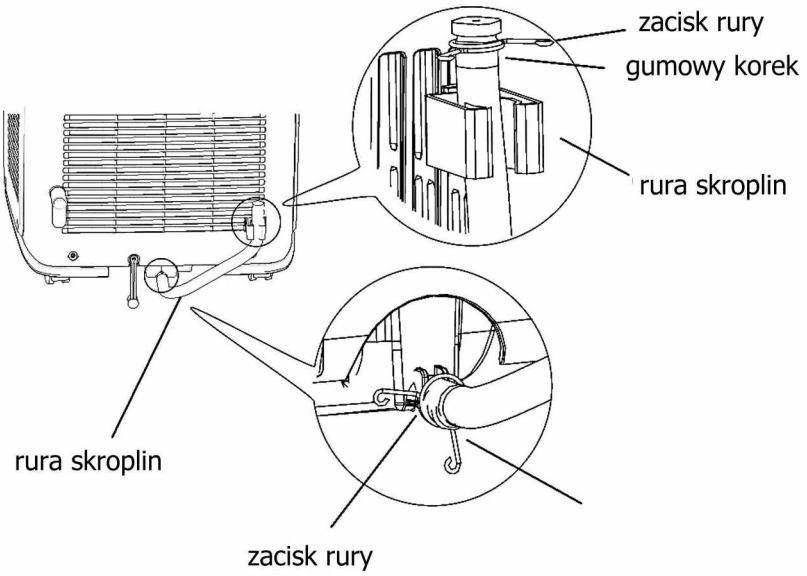

Usuwanie zgromadzonych skroplin

Sposób odprowadzenia skroplin jest następujący:

1. Podczas pracy urządzenia w trybie chłodzenia lub osuszania, skropliny zostaną odprowadzone do wnętrza obudowy i z pomocą silnika wentylatora krople wody są rozbryzgiwane. Gdy temperatura skraplacza jest wysoka, większość wody kondensacyjnej zostanie odparowana i odprowadzana na zewnątrz pomieszczenia niejako przy okazji poprzez elastyczną rurę odprowadzającą ciepłe powietrze na zewnątrz. Zwykle więc, tylko niewielka ilość kondensatu będzie gromadzić się wewnątrz obudowy i w związku z tym, nie trzeba będzie często odprowadzać skroplin.

2. Gdy pojemnik skroplin w obudowie jest pełen wody, brzęczyk jednostki będzie wydawał 8 dźwięków i na panelu sterowania zostanie wyświetlony kod "H8" , aby przypomnieć Użytkownikowi o opróżnieniu jednostki ze zgromadzonej wody:

- Należy przestawić urządzenie w odpowiedne miejsce dla odprowadzenia wody; nie wolno przechylać urządzenia i nie wolno utrzymywać go w pozycji poziomej podczas transportu;
- Trzeba wyciągnąć rurę spustową skroplin z uchwytu rury i wyciągnąć gumowy korek z końcówki rury skroplin do opróżnienia wody;
- Umieść z powrotem gumowy korek na końcu rury spustowej po zakończeniu opróżniania wody, a następnie przymocuj z powrotem rurę do uchwytu rury.
- Jeśli problem związany z zadziałaniem zabezpieczenia przed przepełnieniem zbiornika „H8” został rozwiązany, a sprężarka urządzenia w związku z tym została zatrzymana, to po 3 minutach, urządzenie wznowi pracę.

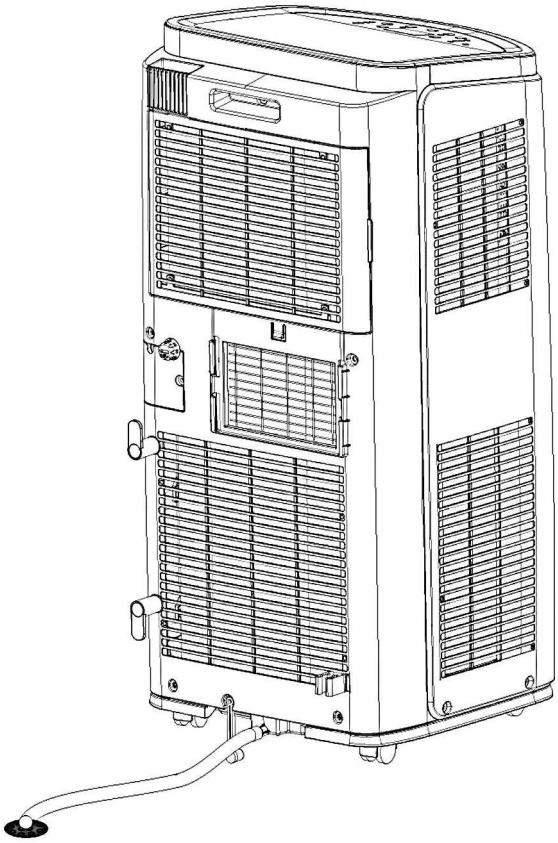

Usuwanie zgromadzonych skroplin

2 Użyj opcji ciągłego odwadniania ze środkowego otworu odpływowego.

Uwaga: Woda może być automatycznie opróżniana do odpływu podłogowego poprzez dołączenie węża o 14mm wewnętrznej średnicy (brak w zestawie).

1. Zdejmij nakrętkę z króćca do ciągłego opóźniania 1, obracając ją przeciwnie do ruchu wskazówek zegara, następnie usuń gumowy korek 2 z rurki.

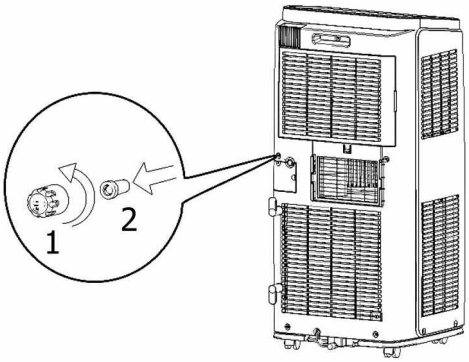

2. Nakręć adapter spustowy z końcówką do węża (w zestawie w opakowaniu), obracając zgodnie ze wskazówkami zegara.

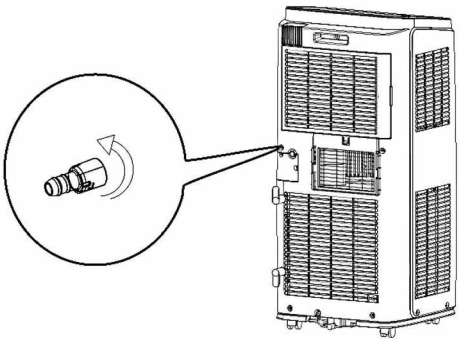

3. Podłącz wąż odpływowy do adaptera spustowego.

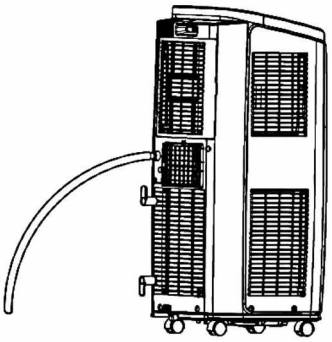

UWAGA:

Usuwanie zebranej wody.

W przypadku korzystania z opcji ciągłego odprowadzenia skroplin, ze środkowego otworu króćca, umieść klimatyzator przenośny na równej powierzchni i upewnij się, że wąż ogrodowy jest wolny od jakichkolwiek przeszkód i jest skierowany w dół. Umieszczenie klimatyzatora przenośnego na nierównej powierzchni lub nieprawidłowa instalacja może doprowadzić do przepełnienia pojemnika skroplin w obudowie jednostki i spowoduje, że urządzenie się awaryjnie wyłączy. Jeśli wyłączy się jednostka i w obudowie nie będzie wody, to następnie sprawdź ustawienie jednostki i wąż skroplin dla prawidłowej konfiguracji.

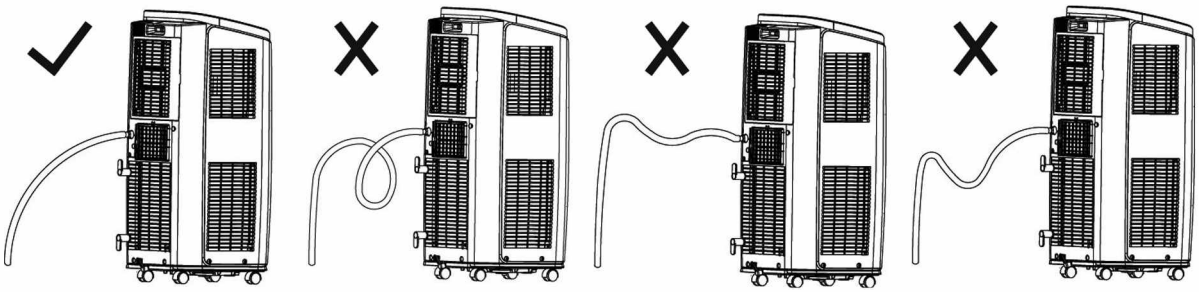

Montaż w oknie angielskim typu Sash (opcjonalnie)

Okno angielskie typu Sash przesuwane do góry

1. Połącz osłony przeciwdeszczowe z siatką przeciw owadom.
   Włóż wszystkie trzy wypusty na każdej osłonie przeciwdeszczowej do otworów w siatce ochronnej owadów.
   Strona "A" będzie teraz na górze, jak pokazano na schemacie.

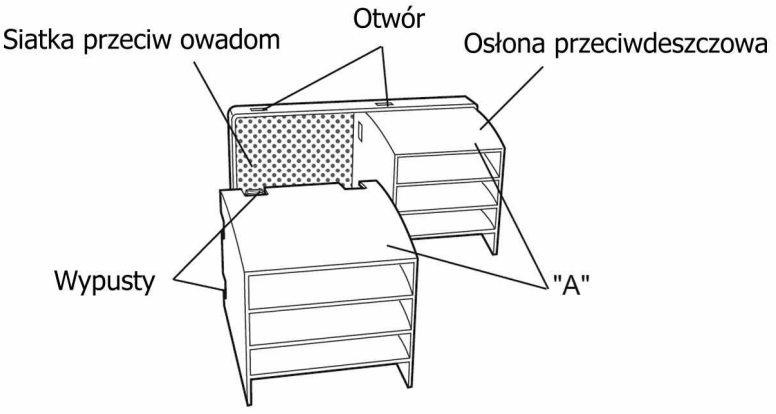

2. Przymocuj zestaw: osłona przeciwdeszczową z panelem okiennym (akcesoria opcjonalne).
   Wepchnij siatkę ochronną przeciw owadom prawidłowo, aby upewnić się, że cztery wypusty pasują do otworów w panelu okiennym.
   Strona "A" będzie teraz na górze, jak pokazano na schemacie.

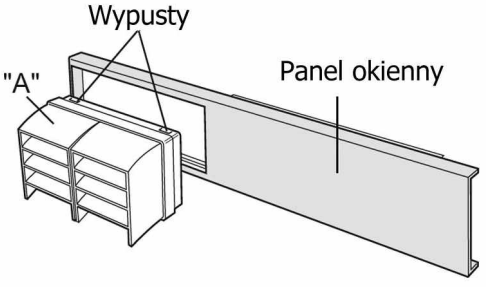

3. Przytnij gąbkę A (z warstwą samoprzylepną) do odpowiedniej długości i przymocuj ją do parapetu okna i do spodu skrzydła okna.

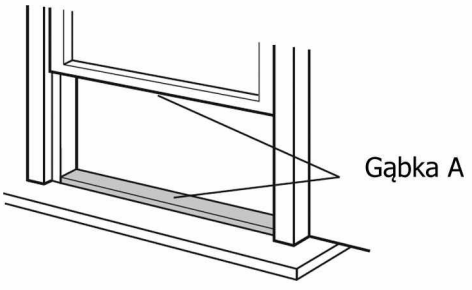

4. Przymocuj panel okienny do parapetu okna. Upewnij się, że pokrywa wylotu jest przymocowana do panelu okiennego.
   Minimalna wewnętrzna szerokość okna: 20.5" (520 mm)
   Użyj panelu okiennego (akcesoria opcjonalne).

Montaż w oknie angielskim typu Sash (opcjonalnie)

Panela okiennego nie można zainstalować w oknach o szerokości mniejszej niż 20.5 "(520 mm), ponieważ nie można wtedy zamknąć pokrywy wylotu.
(1) Otwórz okno i umieść panel okienny na parapecie okna.
(2) Przymocuj panel okienny do parapetu okna za pomocą wkrętów.

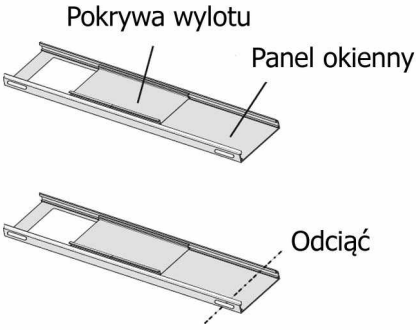

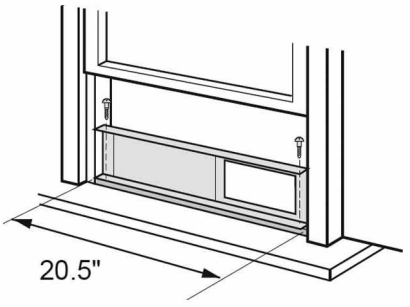

Wewnętrzna szerokość okna: 20.5 "(520 mm) - 38.5" (980 mm)
Użyj panela okiennego i panela regulacyjnego.
(1) Otwórz okno i umieść panel okienny na parapecie okna.
(2) Przesuń panel regulacji, aby dopasować się do szerokości ramy okna.
(3) Przymocuj panel okienny do parapetu okna za pomocą wkrętów.

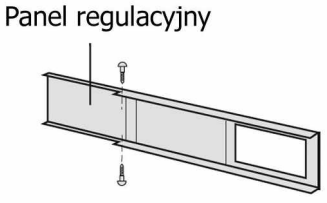

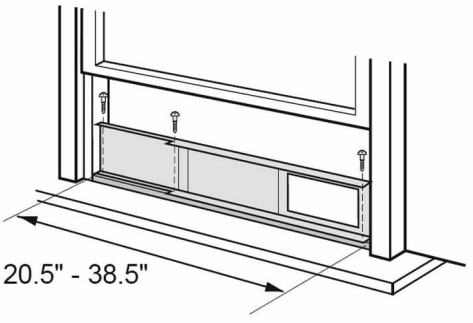

Wewnętrzna szerokość okna: 38.5 "(980 mm) - 59" (1500 mm)
Użyj panela okiennego, panelu regulacji i panelu rozszerzenia.
(1) Otwórz okno i umieść panel okienny na parapecie okna.
(2) Przesuń panel regulacyjny i przedłużenia, aby dopasować się do szerokości ramy okna.
(3) Przymocuj panel okienny do parapetu okna za pomocą wkrętów.

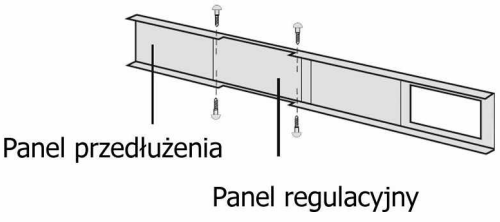

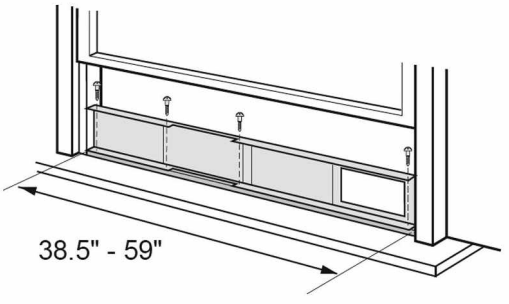

Montaż w oknie angielskim typu Sash (opcjonalnie)

5. Przesuń w dół i zamknij ostrożnie skrzydło okienne do powierzchni panela okiennego.

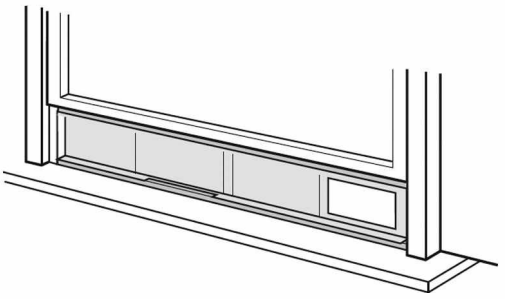

6. Wypełnij gąbką B przestrzeń pomiędzy szybą a skrzydłem okna, aby zapobiec przedostawaniu się powietrza i owadów do pomieszczenia.

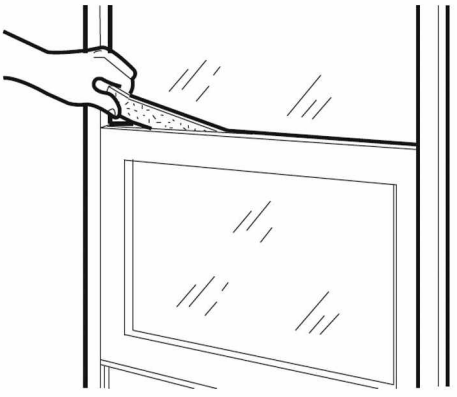

7. Przymocuj wspornik za pomocą wkręta. (Zalecane)

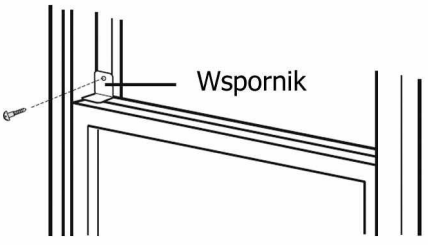

Proszę ułożyć płytowy materiał poniżej panela okiennego na wypadek, gdyby nie można było zamocować osłony przeciwdeszczowej lub adaptera okiennego z powodu głębokiego parapetu.

Montaż w oknie angielskim typu Sash (opcjonalnie)

Okno angielskie typu Sash przesuwane w bok

1. Połącz osłony przeciwdeszczowe z siatką przeciw owadom.
   Włóż wszystkie trzy wypusty na każdej osłonie przeciwdeszczowej do otworów w siatce ochronnej owadów.
   Strona "A" będzie teraz na górze, jak pokazano na schemacie.

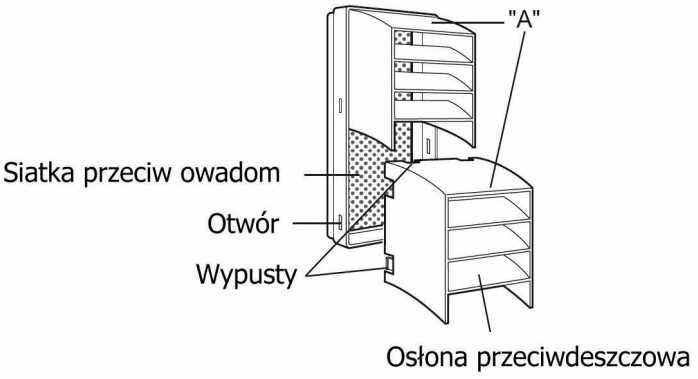

2. Przymocuj zestaw: osłona przeciwdeszczową z panelem okiennym (akcesoria opcjonalne).
   Wepchnij siatkę ochronną przeciw owadom prawidłowo, aby upewnić się, że cztery wypusty pasują do otworów w panelu okiennym.
   Strona "A" będzie teraz na górze, jak pokazano na schemacie.

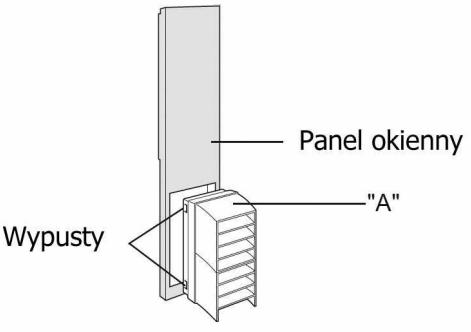

3. Przytnij gąbkę A (z warstwą samoprzylepną) do odpowiedniej długości i przymocuj ją do ramy okna i boku skrzydła.

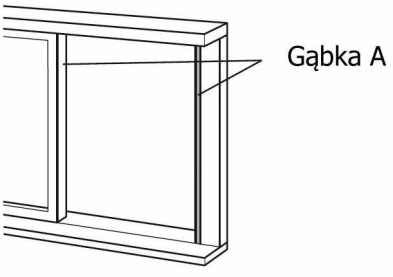

4. Zainstaluj panel okienny w ramie okna.
   Upewnij się, że pokrywa wylotu jest przymocowana do panelu okiennego.
   Wewnętrzna wysokość okna: 20.5" (520 mm)
   Użyj panelu okiennego.

Montaż w oknie angielskim typu Sash (opcjonalnie)

Paneli okiennych nie można instalować w oknach o wysokości mniejszej niż 20.5 "(520 mm), ponieważ nie można zamknąć pokrywy wylotu.
(1) Otwórz skrzydło okienne i umieść panel okienny na ramie okna.
(2) Przymocuj panel okienny do ramy okna za pomocą wkrętów.

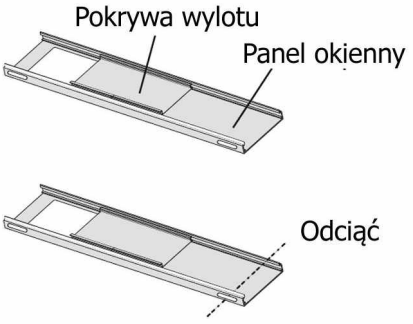

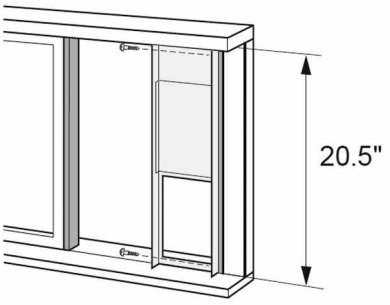

Wewnętrzna wysokość okna: 20.5 "(520 mm) - 38.5" (980 mm)
Użyj panelu okiennego i panelu regulacji.
(1) Otwórz skrzydło okienne i umieść panel okienny na ramie okna.
(2) Przesuń panel regulacji, aby dopasować się do wysokości ramy okna.
(3) Przymocuj panel okienny do ramy okna za pomocą wkrętów.

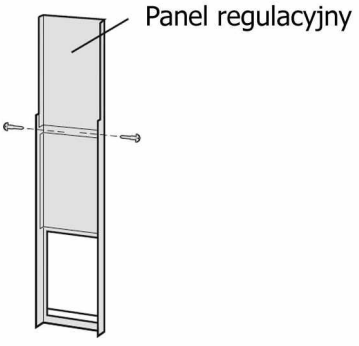

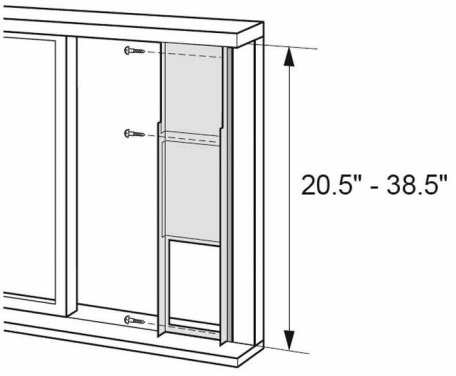

Wewnętrzna wysokość okna: 38.5 "(980 mm) - 59" (1500 mm)
Użyj panelu okiennego, panelu regulacji i panelu przedłużenia.
(1) Otwórz skrzydło okienne i umieść panel okienny na ramie okna.
(2) Przesuń panel regulacji i przedłużenia, aby dopasować się do wysokości ramy okna.
(3) Przymocuj panel okienny do ramy okna za pomocą wkrętów.

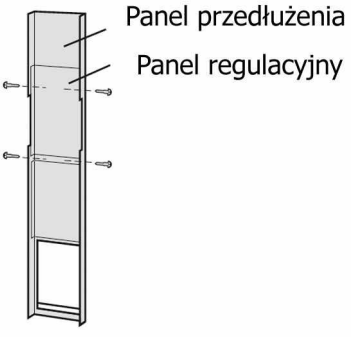

Montaż w oknie angielskim typu Sash (opcjonalnie)

5. Przesuń w bok i zamknij ostrożnie skrzydło okienne do powierzchni panela okiennego.

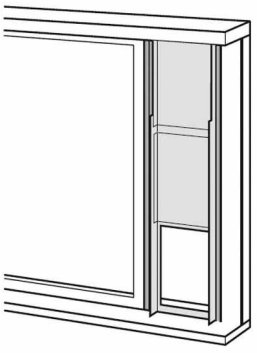

6. Wypełnij gąbką B przestrzeń pomiędzy szybą a skrzydłem okna, aby zapobiec przedostawaniu się powietrza i owadów do pomieszczenia.

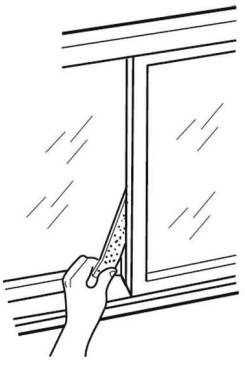

7. Przymocuj wspornik za pomocą wkręta. (Zalecane)

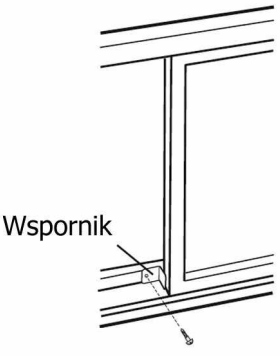

Proszę ułożyć płytowy materiał poniżej panela okiennego na wypadek, gdyby nie można było zamocować osłony przeciwdeszczowej lub adaptera okiennego z powodu głębokiego parapetu.

Montaż i demontaż rury odprowadzającej ciepło

Montaż rury odprowadzającej ciepło

1. Zakręć złączkę A i B zgodnie z ruchem wskazówek zegara (w prawo) na obu końcach rury odprowadzającej ciepło.

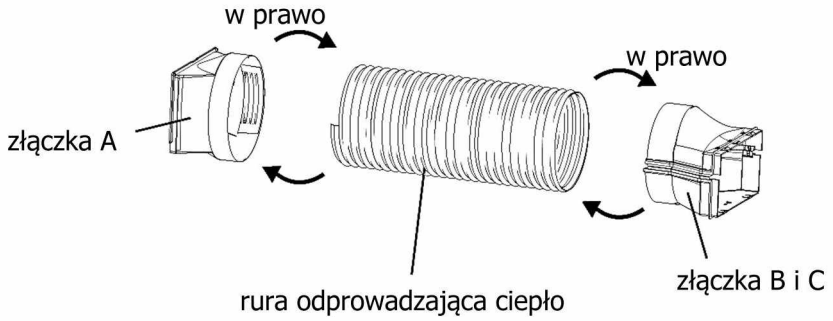

2. Włóż złączkę A rury odprowadzającej ciepło (strona z napisem "TOP" jest do góry) do rowka, aż usłyszysz charakterystyczny klik.

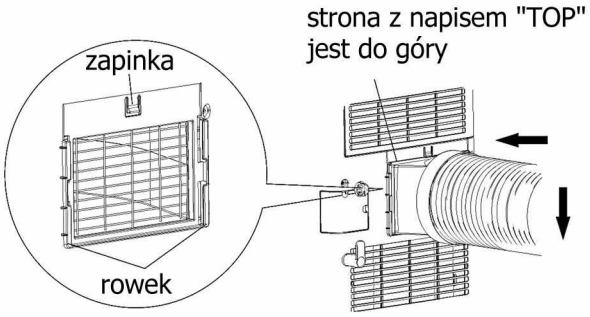

3. Skieruj końcówkę rury odprowadzającej ciepło na zewnątrz np. przez uchylone okno.

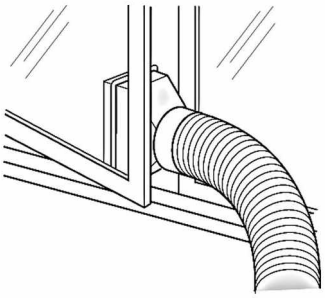

4. Przesuń i otwórz pokrywę wylotową na panelu okiennym i przymocuj złączkę B+C - adapter okienny. (Opcjonalny)

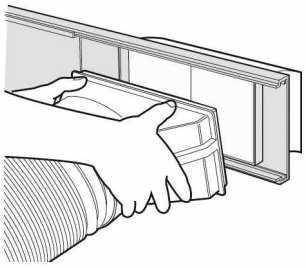

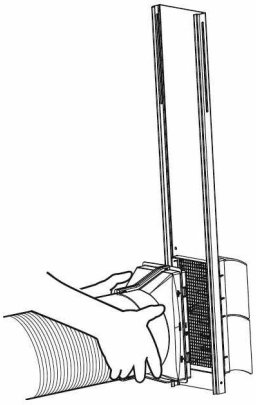

Uwagi do montażu rury odprowadzającej ciepło

W celu poprawienia efektywności chłodzenia, rura odprowadzająca ciepło powinna być prowadzona w miarę poziomo, krótkim odcinkiem, bez zagięć, załamań.

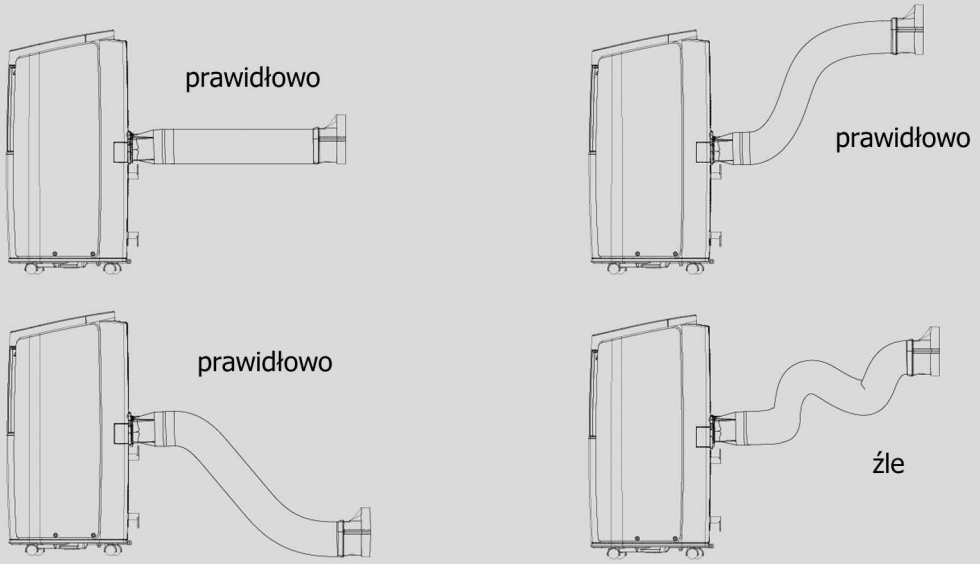

- Długość rury wywiewu powietrza jest mniejsza niż 1m. Zaleca się stosowanie krótkiego odcinka rury odprowadzającej ciepło.
- Przy montażu zaleca się, aby rura odprowadzajaca ciepło była w miarę możliwości poziomo. Nie należy przedłużać rury lub łączyć z innymi rurami wywiewu powietrza, gdyż może to spowodować nieprawidłową pracę urządzenia.

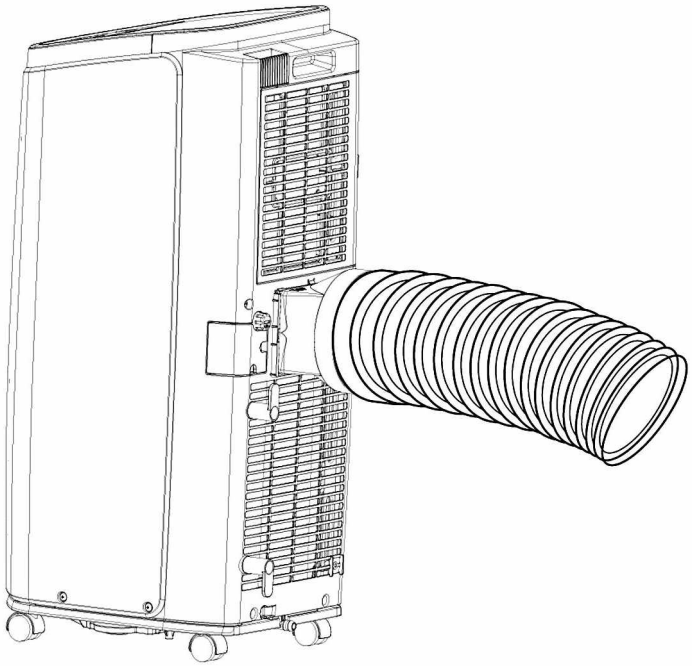

Montaż i demontaż rury odprowadzającej ciepło

- Prawidłowy montaż rury odprowadzajacej ciepło jest pokazany na rysunku poniżej. Kiedy montujemy rurę przez ścianę, odległość od posadzki do osi wylotu z rury powinna wynosić około 130cm.

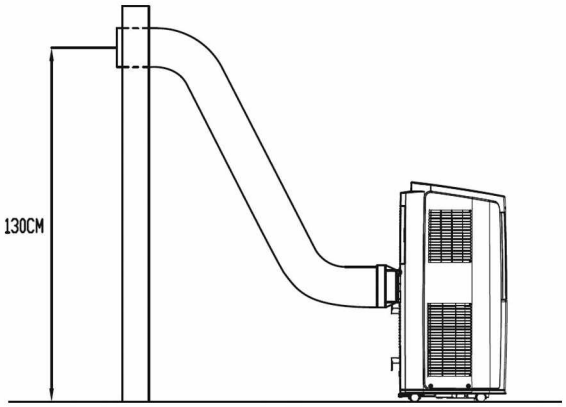

- Nieprawidłowy przykład montażu rury odprowadzającej ciepło jest pokazany na rysunku poniżej (rura jest wygięta za bardzo, to może być przyczyną uszkodzenia jednostki)

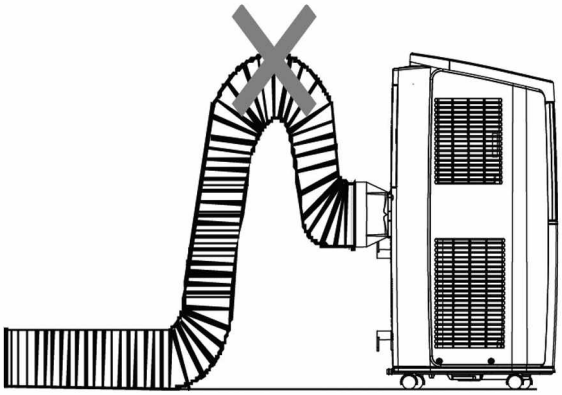

Demontaż rury odprowadzającej ciepło

1. Usuń złączkę A: Naciśnij zapinkę i unieś złączkę A do góry, aby zdemontować.
2. Usuń adapter okienny: odłącz złączkę B od złączki C.

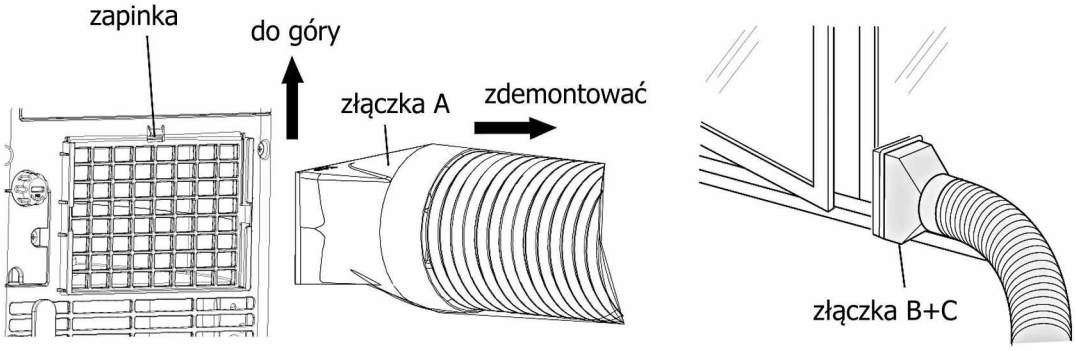

3. Usuń adapter okienny. Wyciągnij i odłącz adapter okienny, naciskając w miejscu dwóch znaczników "PUSH", a następnie przesuń i zamknij pokrywę wylotu w panelu okiennym. (Opcjonalny)

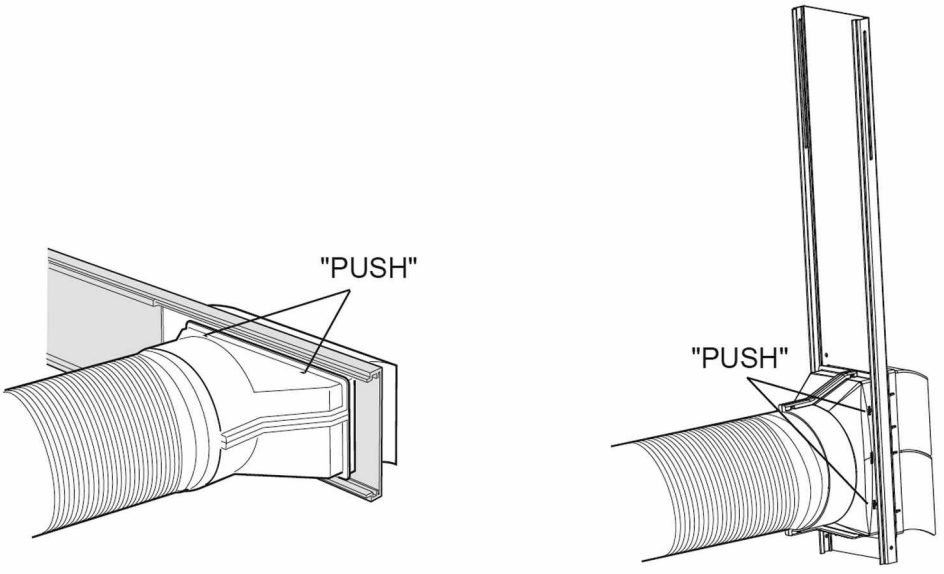

Tryb testowy

- Podłącz wtyczkę przewodu zasilajacego, a następnie naciśnij przycisk ON/OFF na sterowniku, aby uruchomić urządzenie.
- Naciśnij przycisk wyboru trybu pracy, aby wybrać tryb automatyczny, chłodzenie, osuszanie, wentylacja lub grzanie*, a następnie sprawdź, czy urządzenie działa prawidłowo.
- Jeśli temperatura otoczenia jest niższa niż 16 °C, urządzenie może nie zadziałać w trybie chłodzenia.

Wymóg umiejętności dla serwisanta (naprawy powinny być wykonywane wyłącznie przez specjalistów).

Instrukcja ta zawiera szczegółowe informacje dla personelu serwisowego, który powinien zostać poinstruowany tak , aby wykonywał prawidłowo czynności podczas obsługi urządzenia wykorzystującego palny czynnik chłodniczy.

Przygotowanie do bezpiecznej pracy przed montażem.

Przed rozpoczęciem prac na systemach zawierających łatwopalne czynniki chłodnicze, kontrole bezpieczeństwa są konieczne, aby zminimalizować ryzyko zapłonu. W celu naprawy układu chłodniczego przed rozpoczęciem prac przy systemie należy przestrzegać przepisów bhp i podjąć wszelkie niezbędne środki ostrożności.

Prace należy prowadzić w ramach kontrolowanej procedury w celu zminimalizowania ryzyka obecności łatwopalnego gazu lub oparów podczas wykonywania pracy.

Wszyscy pracownicy obsługi technicznej i inne osoby pracujące na danym obszarze powinni zostać pouczeni o rodzaju wykonywanej pracy. Należy unikać pracy w pomieszczeniach zamkniętych. Przestrzeń wokół obszaru roboczego powinna zostać odgrodzona. Upewnij się, że warunki panujące w obszarze roboczym zostały sprawdzone pod kątem zabezpieczenia i kontroli przed ewentualnym wyciekiem palnego czynnika.

Sprawdzanie otoczenia miejsca pracy.

Obszar należy sprawdzić za pomocą odpowiedniego detektora czynnika przed i podczas pracy, aby zapewnić technikowi świadomość potencjalnie łatwopalnej atmosfery. Upewnij się, że używane urządzenie do wykrywania nieszczelności jest odpowiednie do użycia z łatwopalnymi czynnikami chłodniczymi, tj. w wykonaniu nieiskrzącym, odpowiednio uszczelnionym lub wewnętrznie bezpiecznym.

W przypadku konieczności przeprowadzenia prac lutowania na instalacji chłodniczej lub związanych z nią podzespołach jednostkek, należy zapewnić odpowiedni sprzęt gaśniczy. Umieść gaśnicę proszkową lub CO_2 w pobliżu miejsca uzupełniania czynnika chłodniczego.

Żadna osoba wykonująca pracę związaną z układem chłodniczym, w ramach której jest narażona na działanie łatwopalnego czynnika chłodniczego instalacji zawierającej lub która zawierała taki czynnik, nie powinna używać żadnych źródeł zapłonu w taki sposób, aby groziło to pożarem lub wybuchem. Wszystkie możliwe źródła zapłonu, w tym palenie papierosów, powinny być utrzymywane w dostatecznej odległości od miejsca instalacji, naprawy, przenoszenia lub demontowania urządzenia, podczas którego można łatwo uwolnić łatwopalny czynnik chłodniczy do otaczającej przestrzeni. Przed rozpoczęciem prac należy zbadać obszar wokół urządzenia, aby upewnić się, że nie ma łatwopalnych zagrożeń ani ryzyka zapłonu. Należy ustawić odpowiednie znaki ostrzegawcze "Zakaz palenia".

Upewnij się, że obszar jest otwarty lub że jest odpowiednio wentylowany przed ingerencją w instalacji chłodniczej lub wykonaniem jakiejkolwiek pracy związanej z lutowaniem. Stopień wentylacji powinien być utrzymywany przez cały okres wykonywania pracy. Wentylacja powinna bezpiecznie rozproszyć uwolniony czynnik chłodniczy, a najlepiej usunąć go zewnętrznie do atmosfery.

Sprawdzanie urządzeń chłodniczych.

W przypadku wymiany podzespołów elektrycznych powinny one pasować według przeznaczenia i właściwej specyfikacji. Przez cały czas należy przestrzegać wytycznych producenta dotyczących konserwacji i serwisu. W razie wątpliwości skonsultuj się z działem technicznym producenta w celu uzyskania pomocy. Następujące kontrole mają zastosowane do instalacji używających łatwopalnych czynników chłodniczych:

- Ilość czynnika w instalacji jest zgodna z rozmiarem pomieszczenia, w którym zainstalowane są elementy systemu zawierające czynnik chłodniczy;
- Urządzenia wentylacyjne i wyloty powietrza działają prawidłowo i nie są zatkane;
- Jeżeli używany jest pośredni obwód chłodzący, obwód wtórny musi być sprawdzony na obecność czynnika chłodniczego;

- Oznakowanie urządzenia jest nadal widoczne i czytelne. Oznakowania i znaki, które są nieczytelne, muszą zostać poprawione;
- Rury chłodnicze lub elementy chłodnicze są zainstalowane w miejscu, w którym prawdopodobnie nie zostaną wystawione na działanie jakiejkolwiek substancji, która mogłaby powodować korozję elementów instalacji zawierających czynnik chłodniczy, chyba że elementy te są wykonane z materiałów, które są z natury odporne na korozję lub są odpowiednio zabezpieczone przed takim działaniem korozji.

Kontrole urządzeń elektrycznych

Naprawa i konserwacja elementów elektrycznych obejmuje wstępne kontrole bezpieczeństwa i procedury kontroli podzespołów. Jeśli występuje usterka, która może zagrozić bezpieczeństwu, do obwodu klimatyzatora nie należy podłączać zasilania elektrycznego, dopóki nie zostanie w zadowalający sposób rozwiązany. Jeżeli usterki nie da się skorygować natychmiast, ale konieczne jest kontynuowanie pracy, należy zastosować odpowiednie rozwiązanie tymczasowe. Powinno to zostać zgłoszone właścicielowi sprzętu, aby poinformować wszystkie strony.
Wstępne kontrole bezpieczeństwa obejmują:
- Czy kondensatory są rozładowane: należy to zrobić w bezpieczny sposób, aby uniknąć możliwości iskrzenia;
- Czy podczas uzupełniania, odzyskiwania czynnika lub przedmuchiwania instalacji nie są widoczne żadne elementy elektryczne i okablowanie elektryczne;
- Czy jest ciągłość izolacji.

Naprawy uszczelnionych podzespołów

Podczas napraw uszczelnionych elementów wszystkie źródła zasilania elektrycznego powinny zostać odłączone.
Od sprzętu, nad którym trwają prace, przed każdym usunięciem zamkniętych pokryw itp., jeżeli w czasie serwisowania jest absolutnie niezbędne wyposażenie w sprzęt elektryczny, w najbardziej krytycznym punkcie, do ostrzegania przed zagrożeniem, powinna znajdować się stale działająca forma wykrywania nieszczelności, w tej potencjalnie niebezpiecznej sytuacji.
Aby zapewnić, że poprzez pracę nad elementami elektrycznymi, osłona podzespołów nie jest zmieniona w taki sposób, aby wpływała na poziom ochrony. Obejmuje to uszkodzenie kabli, nadmierną liczbę połączeń, zacisków nieprzeznaczonych w pierwotnej specyfikacji, uszkodzenie uszczelek, nieprawidłowy montaż dławików itp. Upewnij się, że urządzenie jest bezpiecznie zamontowane. Upewnij się, że uszczelki lub materiały uszczelniające nie uległy degradacji, tak że czy służą one dłużej do zapobiegania uwalnianiu i przenikaniu łatwopalnych gazów. Części zamienne powinny być zgodne ze specyfikacjami producenta.
Uwaga: Zastosowanie silikonowego uszczelniacza może hamować skuteczność niektórych rodzajów urządzeń do wykrywania wycieków. Iskrobezpieczne komponenty nie muszą być izolowane przed rozpoczęciem pracy nad nimi.

Okablowanie

Sprawdź, czy okablowanie nie ulega zużyciu, korozji, nadmiernemu naciskowi, wibracjom, ostrym krawędziom ani żadnym innym niekorzystnym wpływom na środowisko. Kontrola powinna również uwzględniać wpływ starzenia materiału lub ciągłych wibracji pochodzących ze źródeł, takich jak sprężarki lub wentylatory.

Wykrywanie wycieków łatwopalnych czynników chłodniczych

W żadnym wypadku nie należy wykorzystywać potencjalnych źródeł zapłonu do poszukiwania lub wykrywania wycieków czynnika chłodniczego. Nie należy używać latarki halogenowej (ani żadnego innego wykrywacza z otwartym płomieniem).
Elektroniczne wykrywacze nieszczelności mogą być stosowane do wykrywania wycieków czynnika chłodniczego, ale w przypadku łatwopalnych czynników chłodniczych czułość może być niewystarczająca lub może wymagać ponownej kalibracji. (Sprzęt do wykrywania należy skalibrować w miejscu wolnym od czynnika chłodniczego). Upewnić się, że wykrywacz nie jest potencjalnym źródłem zapłonu i jest odpowiedni dla używanego czynnika chłodniczego.

Urządzenia do wykrywania wycieków należy ustawić na procent LFL czynnika chłodniczego i należy je skalibrować do stosowanego czynnika chłodniczego, a odpowiedni procent gazu (maksymalnie 25%) jest potwierdzony.
Płyny do wykrywania wycieków nadają się do stosowania z większością czynników chłodniczych, ale należy unikać stosowania detergentów zawierających chlor, ponieważ chlor może reagować z czynnikiem chłodniczym i powodować korozję rur miedzianych.
Jeśli podejrzewa się przeciek, wszystkie otwarte płomienie muszą zostać usunięte / zgaszone.
W przypadku stwierdzenia wycieku czynnika chłodniczego, który wymaga lutowania, cały czynnik chłodniczy powinien zostać odzyskany z układu lub odizolowany (za pomocą zaworów odcinających) w części układu zdala od wycieku. W przypadku urządzeń zawierających łatwopalne czynniki chłodnicze, wolny od tlenu azot (OFN) powinien być przedmuchiwany przez system zarówno przed jak i podczas procesu lutowania.

Odzyskiwanie czynnika i wykonywanie próżni

Przy otwieraniu obwodu czynnika chłodniczego w celu dokonania napraw - lub do jakichkolwiek innych celów - należy zastosować standardowe procedury. Ważne jest jednak przestrzeganie jak najlepszych praktyk, ponieważ bierze się pod uwagę palność. Należy przestrzegać następującej procedury:
- odzyskaj czynnik chłodniczy;
- przedmuchaj instalację gazem obojętnym np. azotem;
- wykonaj próżnię w instalacji;
- przedmuchaj ponownie za pomocą gazu obojętnego;
- otwórz obwód przez cięcie lub lutowanie.

Ładunek czynnika chłodniczego należy odzyskać do odpowiednich butli odzysku. System powinien zostać przedmuchany azotem, aby uczynić urządzenie i instalację bezpiecznymi. Ten proces może wymagać kilkakrotnego powtórzenia. Do tego celu nie należy używać sprężonego powietrza ani tlenu. Przedmuchiwanie wykonuje się kilkuetapowo, po wstępnym przedmuchaniu, następnie uzyskuje się próżnię w instalacji wypełnionej azotem i wykonuje potem napełnianie azotem do osiągnięcia ciśnienia roboczego, następnie odpowietrza do atmosfery i wykonuje ostateczne uzyskanie próżni. Proces ten powtarza się, dopóki w układzie nie będzie czynnika chłodniczego. Gdy zastosuje się końcowe napełnienie azotem, system powinien być doprowadzony do ciśnienia atmosferycznego, aby umożliwić pracę.
Ta operacja jest absolutnie niezbędna, jeśli mają się odbywać operacje lutowania na rurociągu.
Upewnij się, że wylot pompy próżniowej nie znajduje się w pobliżu żadnych źródeł zapłonu i zapewniona jest odpowiednia wentylacja.

Procedury uzupełniania czynnika.

Oprócz konwencjonalnych procedur doładowania obowiązują następujące wymagania:
- upewnij się, że nie występuje zanieczyszczenie różnymi czynnikami chłodniczymi podczas korzystania z urządzenia do uzupełniania czynnika. Węże lub przewody powinny być jak najkrótsze, aby zminimalizować ilość zawartego w nich czynnika chłodniczego.
- Butle z czynnikiem powinny być utrzymywane w pozycji pionowej.
- upewnij się, że instalacja chłodzenia jest uziemiona przed napełnieniem czynnikiem chłodniczym.
- oznakuj system po zakończeniu doładowania (jeśli jeszcze tak nie jest).
- należy zachować szczególną ostrożność, aby nie przepełnić układu chłodniczego.
- przed ponownym doładowaniem instalacji należy poddać ją próbie ciśnieniowej z użyciem azotu.

Po zakończeniu doładowania należy przeprowadzić kontrolę szczelności systemu, przed uruchomieniem.
Kontrolę szczelności należy przeprowadzić przed opuszczeniem miejsca pracy.

Demontaż urządzenia.

Przed wykonaniem tej procedury ważne jest, aby technik był w pełni zaznajomiony z urządzeniem i wszystkimi jego szczegółami. Zaleca się jako dobrą praktykę, aby wszystkie czynniki chłodnicze były bezpiecznie odzyskiwane. Przed wykonaniem zadania należy pobrać próbkę oleju i czynnika chłodniczego w przypadku konieczności przeprowadzenia analizy przed ponownym użyciem regenerowanego czynnika chłodniczego. Ważne jest, aby zasilanie elektryczne było zapewnione przed rozpoczęciem zadania:

a) Należy zapoznać się z wyposażeniem i jego działaniem;
b) Zaizolować obwody elektryczne;
c) Przed przystąpieniem do procedury należy upewnić się, że:
- dostępne jest mechaniczne urządzenie transportowe, aby w razie potrzeby przetransportować butle z czynnikiem chłodniczym.
- wszystkie środki ochrony osobistej są dostępne i są używane prawidłowo.
- proces odzyskiwania jest zawsze nadzorowany przez osobę z kwalifikacjami do odzysku czynnika.
- sprzęt do odzyskiwania i butle spełniają odpowiednie normy.

d) Za pomocą stacji odzysku czynnika, opróżnij układ chłodniczy, jeśli to możliwe.
e) Jeśli odzyskanie przez podłączenie do portu serwisowego nie jest możliwe, należy wykonać kolektor, aby czynnik chłodniczy mógł zostać usunięty z różnych części systemu.
f) Upewnij się, że butla znajduje się na wadze przed rozpoczęciem odzyskiwania.
g) Uruchom stację odzysku czynnika chłodniczego i działaj zgodnie z instrukcjami producenta.
h) Nie przepełniaj butli czynnika chłodniczego. (napełnienie nie więcej niż 80% objętości cieczy czynnika).
i) Nie przekraczaj maksymalnego ciśnienia roboczego butli, nawet chwilowo.
j) Po prawidłowym napełnieniu butlii zakończeniu procesu upewnij się, że butle i sprzęt zostały szybko usunięte z miejsca instalacji i wszystkie zawory odcinające w urządzeniu są zamknięte.
k) Odzyskanego czynnika chłodniczego nie należy doładowywać do innego systemu chłodniczego, chyba że został on wyczyszczony i sprawdzony.

Etykietowanie

Wyposażenie musi być opatrzone etykietą stwierdzającą, że zostało ono wycofane z eksploatacji i zostało opróżnione z czynnika chłodniczego. Etykieta musi być opatrzona datą i podpisana. Upewnij się, że na urządzeniu znajdują się nalepki informujące, że urządzenie zawiera łatwopalny czynnik chłodniczy.

Odzyskiwanie czynnika chłodniczego

Podczas usuwania czynnika chłodniczego z systemu, w celu konserwacji lub likwidacji, zaleca się, aby wszystkie czynniki chłodnicze były bezpiecznie usuwane.
Przenosząc czynnik chłodniczy do butli, należy stosować tylko odpowiednie butle do odzyskiwania czynnika chłodniczego. Upewnij się, że dostępna jest odpowiednia liczba butli do odzyskania całkowitej ilości czynnika chłodniczego z instalacji. Wszystkie stosowane butle, które będą przeznaczone do odzyskanego czynnika chłodniczego i powinny być oznaczone symbolem tego czynnika chłodniczego (tj. powinny to być specjalne butle do odzyskiwania czynnika chłodniczego).
Butle powinny być wyposażone w zawór bezpieczeństwa i pozostałe zawory odcinające w dobrym stanie technicznym. Puste butle odzysku są opróżniane i, jeśli to możliwe, chłodzone przed odzyskiem.
Sprzęt do odzysku powinien być w dobrym stanie, z zestawem instrukcji dotyczących dostępnego sprzętu i powinien być odpowiedni do odzysku łatwopalnych czynników chłodniczych. Ponadto w zestawie powinna być dostępna skalibrowana waga i w dobrym stanie technicznym. Węże do manometrów powinny być w komplecie ze złączkami rozłączającymi i dobrym stanie technicznym. Przed użyciem stacji odzysku czynnika chłodniczego należy sprawdzić, czy jest ona w dobrym stanie technicznym, została prawidłowo konserwowana i czy wszystkie powiązane z nią elementy elektryczne są zaizolowane, aby zapobiec zapłonowi w przypadku uwolnienia czynnika chłodniczego. W razie wątpliwości skonsultuj się z producentem sprzętu.
Odzyskany czynnik chłodniczy powinien zostać zwrócony dostawcy czynnika chłodniczego we właściwej butli rektyfikacyjnej, a także powinnien być sporządzony odpowiedni raport o wytworzeniu odpadów. Nie należy mieszać czynników chłodniczych w stacjach odzysku czynnika, a zwłaszcza nie należy mieszać w butlach.
Jeśli sprężarki lub oleje sprężarkowe mają zostać usunięte, należy upewnić się, że zostały one opróżnione do akceptowalnego poziomu, aby upewnić się, że łatwopalny czynnik chłodniczy nie pozostaje w środku smarnym. Proces usuniecia czynnika powinien zostać przeprowadzony przed przekazaniem sprężarki do dalszego wykorzystania lub utylizacji. Do przyspieszenia tego procesu należy zastosować tylko ogrzewanie elektryczne korpusu sprężarki. Gdy olej zostanie spuszczony z układu, należy go bezpiecznie odzyskać i przekazać do utylizacji odpowiedniej firmie.

Deklaracja Zgodności UE

Nazwa i adres Producenta :	**GREE ELECTRIC APPLIANCES, INC. OF ZHUHAI**
Adres Producenta :	Jinji West Rd, Qianshan, Zhuhai, Guangdong, 519070 CHINY
Nazwa wyłącznego importera GREE w Polsce:	**Free Polska Sp. z o.o.**
Adres wyłącznego importera GREE w Polsce:	ul. Dobrego Pasterza 13/3, 31-416 Kraków

Dyrektywy i normy do których deklarowana jest zgodność

Dyrektywa Niskonapięciowa 2014/35/UE
Dyrektywa o Kompatybilności Elektromagnetycznej 2014/30/UE

Odniesienia do odnośnych norm zharmonizowanych, które zastosowano lub do innych specyfikacji technicznych, w stosunku do których deklarowana jest zgodność:
EN 60335-l:2012+All:2014+A13:2017
EN 60335-2-40:2003+All:2004+A12:2005+Al:2006+A2:2009+A13:2012 EN 62233:2008
Niniejszym oświadczamy, że urządzenia wymienione poniżej są zgodne z wymienionymi dyrektywami i normami.

Ogólne oznaczenie:	Klimatyzator typu przenośnego
Model/typ:	
	GPH12AL-K5NNA3A
Nazwa handlowa:	Klimatyzator serii SHINY

KLIMATYZATOR SHINY - KARTA KATALOGOWA

Model			SHINY
			GPH12AL-K5NNA3A
Wydajność (min/nom/max)	Chłodzenie	kW	**3,52**
	Grzanie		**3,3**
Zasilanie		f/V/Hz	**1/220-240/50**
Pobór mocy (min/nom/max)	Chłodzenie	kW	**1,35**
	Grzanie		**1,18**
Pobór prądu (wartość nominalna)	Chłodzenie	A	**5,8**
	Grzanie		**5,1**
EER		W/W	**2,61**
COP		W/W	**2,81**
Klasa sezonowej efektywności energetycznej (chłodzenie/grzanie)		-	**A/A+**
Przepływ powietrza		m^3/h	**360/330/300**
Poziom ciśnienia akustycznego		dB(A)	**53/51/49**
Poziom mocy akustycznej		dB(A)	**64/63/62**
Zakres nastawy temperatury		°C	**16-30**
Wydajność osuszania		l/h	**1,8**
Waga netto/brutto		kg	**36,5/41,5**
Wymiary [szer. x wys. x głęb.]		mm	**390x820x405**
Sterownik standardowy (bezprzewodowy)		-	**YB1F2 (IR)**
Sprężarka	Producent	-	**GREE**
	Typ	-	**Rotacyjna**
	Moc	W	**1000**
Zakres temperatur otoczenia	Chłodzenie	°C	**16-35**
	Grzanie	°C	**10-27**
Czynnik chłodniczy	Typ	-	**R290**
	Ilość	kg	**0,3**
	Ilość ekwiwalentu	ton CO_2	**0,001**

Uwaga: w urządzeniu znajduje się czynnik chłodniczy, który zawiera węglowodory (HC) i jest neutralny dla warstwy ozonowej
Czynnik chłodniczy R290 - propan (C_3H_8) , GWP = 3

KONTAKT

Free Polska Sp. z o.o. - Wyłączny przedstawiciel marki GREE w Polsce

Dane kontaktowe **:**

FREE POLSKA

Free Polska Sp. z o.o.
ul. Dobrego Pasterza 13/3
31-416 Kraków
www.gree.pl
e-mail: **gree@gree.pl**

FREE POLSKA SP.Z O.O.

Wyłączny przedstawiciel marki Gree w Polsce

Free Polska Sp. z o.o.
ul. Dobrego Pasterza 13/3
31-416 Kraków

Telefon: 12 307 06 40
E-mail: gree@gree.pl
WWW: www.gree.pl

GREE

GREE ELECTRIC APPLIANCES, INC. OF ZHUHAI

Add: West Jinji Rd, Qianshan, Zhuhai,Guangdong, China, 519070
Tel: (+86-756) 8522218
Fax: (+86-756) 8669426
E-mail: gree@gree.com.cn www.gree.com

INSTRUKCJA OBSŁUGI WERSJA 0521

600005060922